PRODMAX

Dbamy o klimat w Twoim domu

SYSTEMY REKUPERACJI

SYSTEMY REKUPERACJI – wydanie październik 2021

© FHP PRODMAX, 05-806 Sokołów, ul. Sokołowska 38, Polska – październik 2021

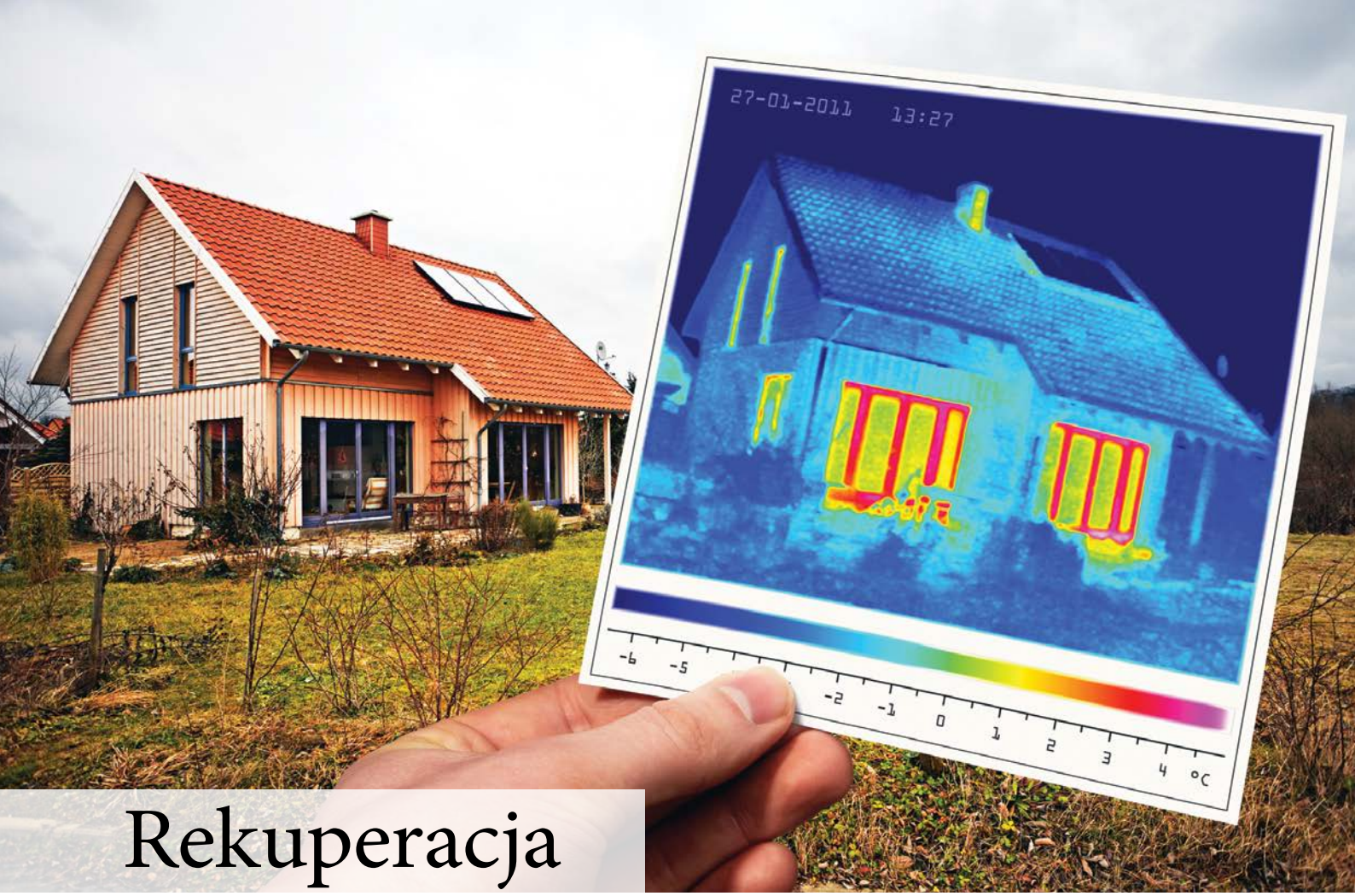

Rekuperacja

Rekuperacja

To nowoczesny system mechanicznej wentylacji polegający na odzyskiwaniu energii cieplnej przy pomocy wymiennika ciepła. Proces ten zachodzi w specjalnej centrali wentylacyjnej (rekuperator) wyposażonej właśnie w taki wymiennik. Zasada działania wentylacji z odzyskiem ciepła polega na dostarczeniu i ogrzaniu świeżego powietrza do budynku mieszkalnego powietrzem zużytym, usuwanym z budynku przepuszczonym przez wymiennik ciepła.

Sposób działania

Systemy rekuperacji stosuje się w celu zmniejszenia zużycia energii oraz dobowej stabilizacji temperatury wewnątrz. Oprócz odzysku ciepła, rekuperacja posiada wiele innych zalet: dostarczenie świeżego powietrza, zmniejszenie wilgotności powietrza wewnątrz budynku, brak skroplin w oknach, brak alergenów, brak insektów (muchy, komary), wyeliminowanie powstawania grzybów i pleśni. W przeciwieństwie do wentylacji grawitacyjnej, mechaniczna i ciągła wymiana powietrza jest niezależna od panujących warunków atmosferycznych. Mechaniczną wentylację można dodatkowo wspomóc poprzez gruntowy wymiennik ciepła (GWC), w którym powietrze przed doprowadzeniem do wnętrza domu podgrzewa się w czasie zimy i chłodzi latem.

Materiały informacyjne

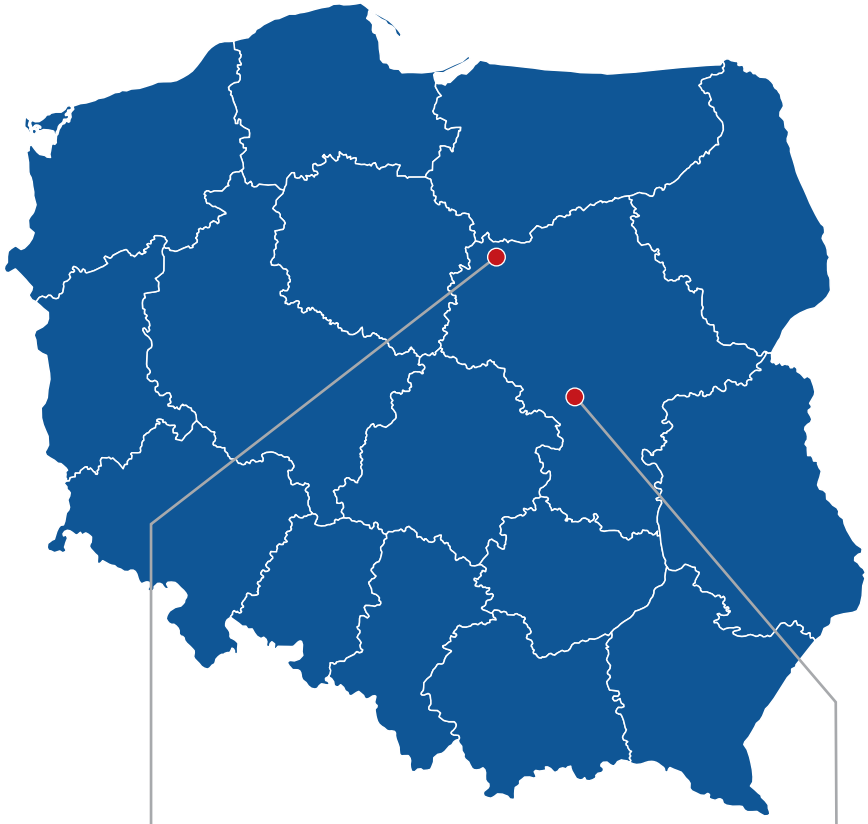

KONTAKT:

DZIAŁ SPRZEDAŻY – SOKOŁÓW
tel.: 606 250 762
e-mail: prodmax@prodmax.pl

DZIAŁ SPRZEDAŻY – ŻUROMIN
tel.: 604 441 233
e-mail: zuromin@prodmax.pl

DZIAŁ TECHNICZNY
tel.: 515 341 224
e-mail: piotr.bugowski@prodmax.pl

DZIAŁ KSIĘGOWOŚCI
tel.: 664 485 496
e-mail: ksiegowosc@prodmax.pl

DZIAŁ MARKETINGU
tel.: 505 777 398
e-mail: marketing@prodmax.pl

IMPORT / ZAKUPY
tel.: +48 664 485 428
e-mail: zakupy@prodmax.pl

EXPORT SALES
tel. +48 502 308 944
e-mail: krzysztof.szymanski@prodmax.pl

ZAKŁAD PRODUKCYJNY

09-300 Żuromin
ul. Wyzwolenia 130
tel. / fax: +48 23 659 39 57
kom.: +48 604 441 233
e-mail: zuromin@prodmax.pl

SIEDZIBA FIRMY

05-806 Sokołów
ul. Sokołowska 38
tel. / fax: +48 22 723 01 62
kom.: +48 606 250 762
e-mail: prodmax@prodmax.pl

Spis treści

SYSTEM VENT-FLEX

System VENT-FLEX ..... str. 4
VENT-FLEX parametry techniczne ..... str. 5
Skrzynki rozprężne ..... str. 6
Skrzynki rozprężne przelotowe ..... str. 7
Rozdzielacze rurowe płaskie ..... str. 8
Rozdzielacze rurowe jednorzędowe ..... str. 11
Rozdzielacze dwurzędowe ..... str. 12
Elementy przyłączeniowe ..... str. 15

SYSTEM PRZEWODÓW OKRĄGŁYCH

Przewody, kształtki ..... str. 16
Redukcje, przepustnice ..... str. 17

SYSTEM KANAŁÓW PŁASKICH VENT-FLEX Plus

System VENT-FLEX Plus ..... str. 18
Kanały, kształtki ..... str. 20
Rozdzielacze ..... str. 22

CZERPNIE, WYRZUTNIE

Czerpnie, wyrzutnie ścienne ..... str. 23
Gruntowa czerpnia GWC ..... str. 23

IZOLACJE

Izolacje przewodów VENT-FLEX ..... str. 24
Wełna mineralna ..... str. 24

PRZEWODY ELASTYCZNE IZOLOWANE

Przewody izolowane MOizo ..... str. 25
Przewody izolowane z powłoką antybakteryjną ..... str. 25

ANEMOSTATY

Anemostaty nawiewne / wywiewne ..... str. 26
Przepustnica okrągła z tłumieniem ..... str. 26
Dysza dalekiego zasięgu ..... str. 27

MATERIAŁY MONTAŻOWE

Materiały montażowe ..... str. 28

CENTRALE WENTYLACYJNE ..... str. 29

PANELE STERUJĄCE ..... str. 37

WYPOSAŻENIE DODATKOWE ..... str. 38

GWC – GRUNTOWY WYMIENNIK CIEPŁA ..... str. 39

Wytyczne montażowe ..... str. 40

WARUNKI HANDLOWE ..... str. 42

KONTAKT ..... str. 43

VENT-FLEX

System VENT-FLEX to najnowsze rozwiązanie w zakresie wentylacji dla domów, mieszkań oraz budynków o małej kubaturze. VENT-FLEX to przewody elastyczne, skrzynki rozprężne, rozdzielcze za pomocą których w szybki i skuteczny sposób można wykonać instalację wentylacji mechanicznej przy zgodności ze wszystkimi przepisami budowlanymi obowiązującymi w Unii Europejskiej.

Jedną z głównych zalet VENT-FLEX jest elastyczność systemu, niewielkie wymiary dzięki którym pozwala wykonać instalację w stropie, ścianach i sufitach.

VENT-FLEX:

- ***Elastyczny*** podczas instalacji
- ***Dostępny w wymiarach*** 63, 75 i 90 mm
- ***Łatwy montaż*** – bez konieczności używania specjalistycznych narzędzi
- Całkowicie ***szczelny i trwały***
- ***Cichy i wydajny***
- ***Wysoka higiena instalacji*** – dzięki powłoce antystatycznej i antybakteryjnej przewodu VENT-FLEX zabezpiecza przed powstawaniem grzybów, pleśni co ma istotny wpływ na jakość dostarczanego powietrza do budynku
- ***Brak korozji*** – w przeciwieństwie do tradycyjnych instalacji wykonywanych za pośrednictwem stalowych przewodów typu spiro system VENT-FLEX eliminuje konieczność docinania przewodów np. za pośrednictwem szlifierki kątowej podczas montażu co powoduje zerwanie warstwy ocynku zabezpieczającej przewód i w późniejszym czasie korozję tych miejsc.
- ***Szybkie i proste czyszczenie*** całej instalacji – możliwość łatwego i skutecznego czyszczenia instalacji bez ograniczeń występujących w tradycyjnych systemach jak np. wystające wkręty montażowe, trójniki, które bardzo często uniemożliwiają wyczyszczenie instalacji lub ograniczają dostęp.
- ***Niewielkie straty ciśnienia*** – ograniczenie do minimum ilości kształtek (trójniki, kolana) które generują punktowe opory przepływu wpływające istotnie na wydajność oraz energooszczędność pracy instalacji wentylacji.
- W przeciwieństwie do tradycyjnego systemu VENT-FLEX dzięki prostocie montażu, ograniczeniu do minimum elementów montażowych można z ***zamontować w przeciągu 2-3 dni*** roboczych w typowym budynku jednorodzinnym.

WŁAŚCIWOŚCI TECHNICZNE

- Wysoka wytrzymałość mechaniczna na ściskanie rzędu 8 kN/ m^2 wg PN50086-24/ przy zachowaniu dużej podatności na wyginanie
- zakres temperatur od -20^{0}C do +60^{0}C
- moduł sprężystości 1,2 MPa
- wydłużenie przy zerwaniu 50%
- ognioodporność UL94 wg PN50068
- wysoka szczelność systemu / dzięki zastosowaniu uszczelek EPDM system spenia klasę szczelność C wg PN - EN 12237
- zdolność tłumienia hałasu
- odporność na alkohol, tłuszcze, oleje oraz benzynę
- stosunkowo niskie opory przepływu powietrza
- odporność na wpływ czynników atmosferycznych efektem czego nie występuje korozja
- atest higieniczny PZH

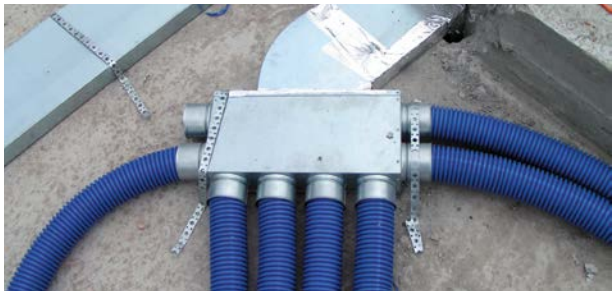

Parametry techniczne

Przewód Wentylacyjny Vent - Flex, Vent - Flex PLUS

INFORMACJE TECHNICZNE:

Indeks [Vent-Fleks PLUS]	Indeks [Vent-Fleks]	Średnica	D-Zewnętrzna [mm]	D-Wewnętrzna [mm]	Cena [Vent Fleks]	Cena [Vent Fleks PLUS]
SK01/Ø	SK01/Ø/B	DN 63	64	54	12,00	13,00
SK01/Ø	SK01/Ø/B	DN 75	76	64	13,00	14,30
SK01/Ø	SK01/Ø/B	DN 90	91	78	17,00	18,00

WYDAJNOŚĆ

Wydajność w m^3/h przy:	DN 63			DN 75			DN 90		
	2 m/s	2,5 m/s	3 m/s	2 m/s	2,5 m/s	3 m/s	2 m/s	2,5 m/s	3 m/s
1 przewód	15 m^3/h	20 m^3/h	25 m^3/h	22 m^3/h	28 m^3/h	34 m^3/h	34 m^3/h	42 m^3/h	51 m^3/h
2 przewody	30 m^3/h	40 m^3/h	50 m^3/h	44 m^3/h	56 m^3/h	68 m^3/h	–	–	–
3 przewody	45 m^3/h	60 m^3/h	75 m^3/h	66 m^3/h	84 m^3/h	102 m^3/h	–	–	–

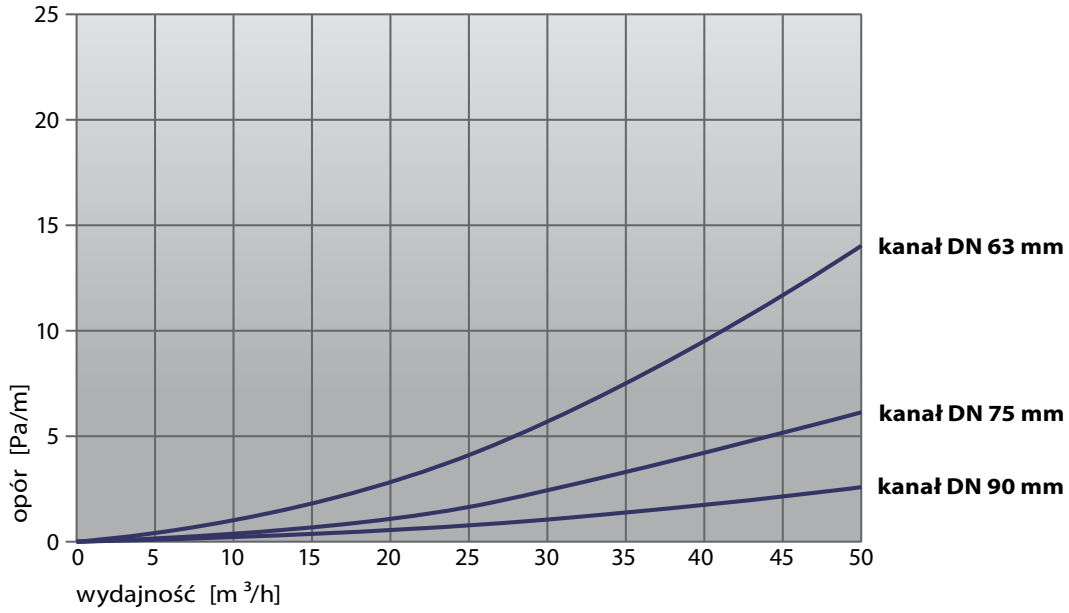

Skrzynki rozprężne

Skrzynka rozprężna jedno-króćcowa

MATERIAŁ: stal ocynkowana / stal nierdzewna*

ROZMIARY:

Indeks	A [mm]	B [mm]	C [mm]	d1 [mm]	d2 [mm]	E [mm]	L [mm]	Cena
SK 1x63/125	201	161	83	125	63	53	330	112
SK 1x75/125	201	161	92	125	75	53	330	112
SK 1x90/125	201	161	107	125	90	53	330	112
SK 1x63/100	201	161	83	100	63	53	330	112
SK 1x75/100	201	161	92	100	75	53	330	112

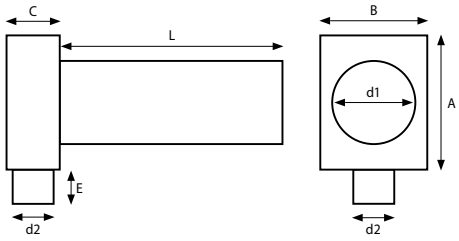

Skrzynka rozprężna dwu-króćcowa

MATERIAŁ: stal ocynkowana / stal nierdzewna*

ROZMIARY:

Indeks	A [mm]	B [mm]	C [mm]	d1 [mm]	d2 [mm]	E [mm]	L [mm]	Cena
SK 2x63/125	171	171	83	125	63	53	330	125
SK 2x75/125	181	201	92	125	75	53	330	125
SK 2x90/125	201	221	107	125	90	53	330	175
SK 2x63/100	171	171	83	100	63	53	330	125
SK 2x75/100	181	201	92	100	75	53	330	125

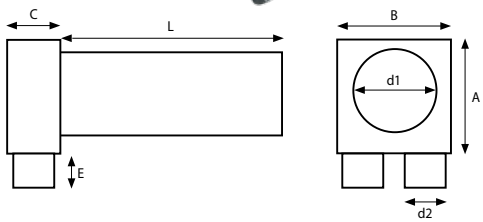

Skrzynka rozprężna trzy-króćcowa

MATERIAŁ: stal ocynkowana / stal nierdzewna*

ROZMIARY:

Indeks	A [mm]	B [mm]	C [mm]	d1 [mm]	d2 [mm]	E [mm]	L [mm]	Cena
SK 3x63/125	171	256	83	125	63	53	330	175
SK 3x75/125	221	301	92	125	75	53	330	175
SK 3x90/160	201	331	107	160	90	53	330	223
SK 3x90/200	330	240	106	200	90	53	330	248

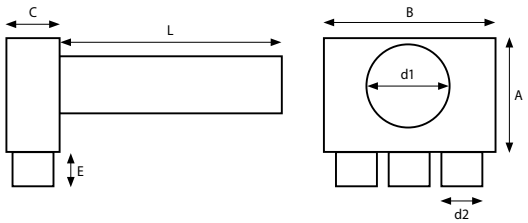

*** wykonujemy także elementy wg indywidualnego projektu klienta. Ceny w PLN bez podatku VAT**

Skrzynki rozprężne przelotowe

Skrzynka rozprężna jedno-króćcowa przelotowa

MATERIAŁ: stal ocynkowana / stal nierdzewna*

ROZMIARY:

Indeks	A [mm]	B [mm]	C [mm]	d1 [mm]	d2 [mm]	E [mm]	L [mm]	Cena
SK 1x75/125P	201	152	101	125	75	53	330	137
SK 1x90/125P	201	152	101	125	90	53	330	137

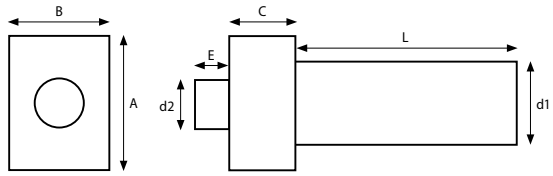

Skrzynka rozprężna dwu-króćcowa przelotowa

MATERIAŁ: stal ocynkowana / stal nierdzewna*

ROZMIARY:

Indeks	A [mm]	B [mm]	C [mm]	d1 [mm]	d2 [mm]	E [mm]	L [mm]	Cena
SK 2x63/125P	201	152	101	125	63	53	330	137
SK 2x75/125P	201	152	101	125	75	53	330	137
SK 2x90/125P	221	152	101	125	90	53	330	196

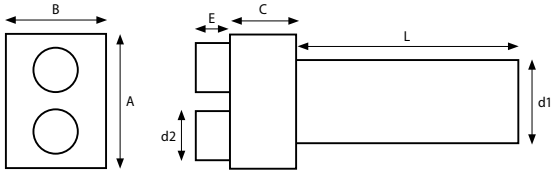

Skrzynka rozprężna trzy-króćcowa przelotowa

MATERIAŁ: stal ocynkowana / stal nierdzewna*

ROZMIARY:

Indeks	A [mm]	B [mm]	C [mm]	d1 [mm]	d2 [mm]	E [mm]	L [mm]	Cena
SK 3x63/125P	281	152	161	125	63	53	330	173
SK 3x75/125P	281	152	161	125	75	53	330	173
SK 3x90/125P	331	152	221	125	90	53	330	209

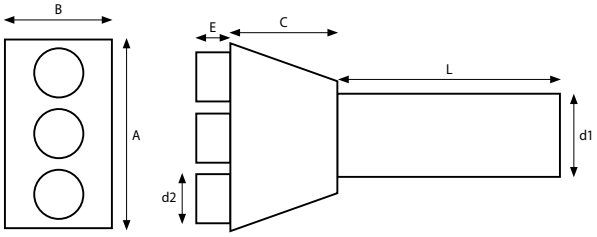

*** wykonujemy także elementy wg indywidualnego projektu klienta. Ceny w PLN bez podatku VAT**

Rozdzielacze rurowe płaskie

Rozdzielacz płaski sześcio-króćcowy

MATERIAŁ: stal ocynkowana / stal nierdzewna*

ROZMIARY:

Indeks	Typ	A [mm]	B [mm]	C [mm]	d1 [mm]	d2 [mm]	E [mm]	L [mm]	Cena
SK 6x63/160	standard	341	181	83	160	63	53	50	411
SK 6x75/160		401	201	92	160	75	53	50	459
SK 6x75/200		401	251	92	200	75	53	50	459
SK 6x63/160I	izolowane	341	181	83	160	63	53	50	527
SK 6x75/160I		401	201	92	160	75	53	50	574
SK 6x75/200I		401	251	92	200	75	53	50	574

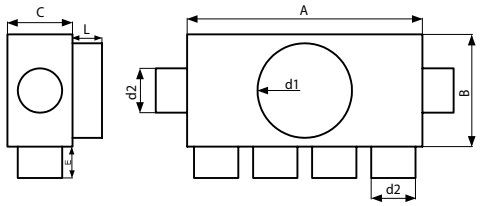

Rozdzielacz płaski ośmio-króćcowy

MATERIAŁ: stal ocynkowana / stal nierdzewna*

ROZMIARY:

Indeks	Typ	A [mm]	B [mm]	C [mm]	d1 [mm]	d2 [mm]	E [mm]	L [mm]	Cena
SK 8x63/160	standard	341	181	83	160	63	53	50	459
SK 8x75/160		401	201	92	160	75	53	50	520
SK 8x75/200		401	251	92	200	75	53	50	520
SK 8x63/160I	izolowane	341	181	83	160	63	53	50	574
SK 8x75/160I		401	201	92	160	75	53	50	636
SK 8x75/200I		401	251	92	200	75	53	50	636

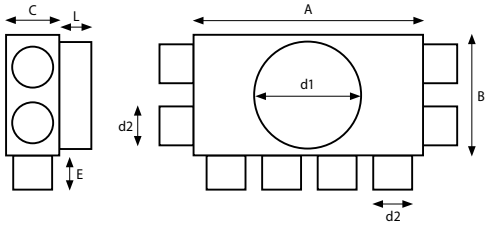

Rozdzielacz płaski dziesięcio-króćcowy

MATERIAŁ: stal ocynkowana / stal nierdzewna*

ROZMIARY:

Indeks	Typ	A [mm]	B [mm]	C [mm]	d1 [mm]	d2 [mm]	E [mm]	L [mm]	Cena
SK 10x63/160	standard	511	181	83	160	63	53	50	505
SK 10x63/200		511	256	83	200	63	53	50	505
SK 10x75/160		601	251	92	160	75	53	50	531
SK 10x75/200		601	251	92	200	75	53	50	531
SK 10x63/160I	izolowane	511	181	83	160	63	53	50	620
SK 10x63/200I		511	256	83	200	63	53	50	620
SK 10x75/160I		601	251	92	160	75	53	50	647
SK 10x75/200I		601	251	92	200	75	53	50	647

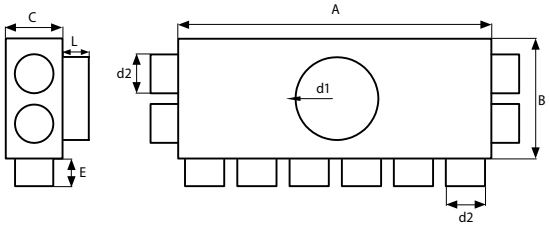

*** wykonujemy także elementy wg indywidualnego projektu klienta. Ceny w PLN bez podatku VAT**

Rozdzielacz płaski dwunasto-króćcowy

MATERIAŁ: stal ocynkowana / stal nierdzewna*

ROZMIARY:

Indeks	Typ	A [mm]	B [mm]	C [mm]	d1 [mm]	d2 [mm]	E [mm]	L [mm]	Cena
SK 12x63/160	standard	511	256	83	160	63	53	50	549
SK 12x63/200		511	256	83	200	63	53	50	549
SK 12x75/160		601	301	92	160	75	53	50	624
SK 12x75/200		601	301	92	200	75	53	50	624
SK 12x63/160I	izolowane	341	181	83	160	63	53	50	664
SK 12x63/200I		341	181	83	160	63	53	50	664
SK 12x75/160I		341	181	83	160	63	53	50	739
SK 12x75/200I		341	181	83	160	63	53	50	739

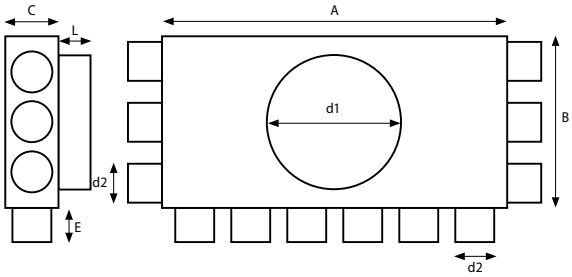

Rozdzielacz płaski dwunasto-króćcowy (kwadrat)

MATERIAŁ: stal ocynkowana / stal nierdzewna*

ROZMIARY:

Indeks	Typ	A [mm]	B [mm]	C [mm]	d1 [mm]	d2 [mm]	E [mm]	L [mm]	Cena
SK 12x63/160KW	standard	256	256	83	160	63	53	50	531
SK 12x63/200KW		256	256	83	200	63	53	50	531
SK 12x75/160KW		301	301	92	160	75	53	50	549
SK 12x75/200KW		301	301	92	200	75	53	50	549

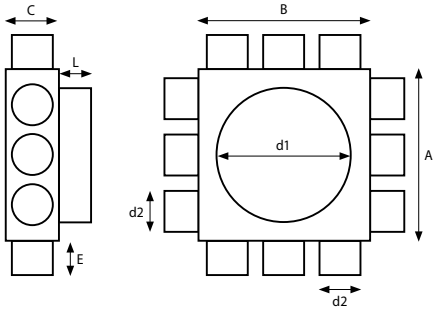

Rozdzielacz płaski czternasto-króćcowy

MATERIAŁ: stal ocynkowana / stal nierdzewna*

ROZMIARY:

Indeks	Typ	A [mm]	B [mm]	C [mm]	d1 [mm]	d2 [mm]	E [mm]	L [mm]	Cena
SK 14x63/160	standard	201	591	83	160	63	53	50	664
SK 14x63/200		251	591	83	200	63	53	50	697
SK 14x75/160		201	701	92	160	75	53	50	697
SK 14x75/200		251	701	92	200	75	53	50	732
SK 14x63/160I	izolowane	201	591	83	160	63	53	50	780
SK 14x63/200I		251	591	83	200	63	53	50	813
SK 14x75/160I		201	701	92	160	75	53	50	813
SK 14x75/200I		251	701	92	200	75	53	50	847

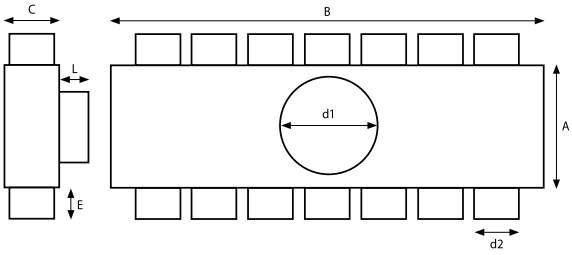

*** wykonujemy także elementy wg indywidualnego projektu klienta. Ceny w PLN bez podatku VAT**

Rozdzielacze rurowe płaskie

Rozdzielacz płaski szesnasto-króćcowy

MATERIAŁ: stal ocynkowana / stal nierdzewna*

ROZMIARY:

Indeks	Typ	A [mm]	B [mm]	C [mm]	d1 [mm]	d2 [mm]	E [mm]	L [mm]	Cena
SK 16x63/160	standard	256	431	83	160	63	53	50	691
SK 16x63/200		256	431	83	200	63	53	50	691
SK 16x75/160		301	501	92	160	75	53	50	747
SK 16x75/200		301	501	92	200	75	53	50	747
SK 16x63/160I	izolowane	256	431	83	160	63	53	50	806
SK 16x63/200I		256	431	83	200	63	53	50	806
SK 16x75/160I		301	501	92	160	75	53	50	862
SK 16x75/200I		301	501	92	200	75	53	50	862

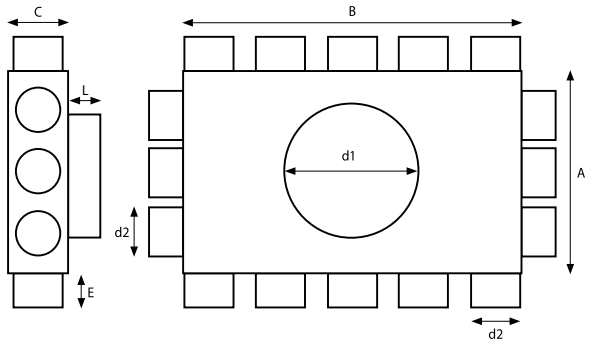

Rozdzielacz płaski osiemnasto-króćcowy

MATERIAŁ: stal ocynkowana / stal nierdzewna*

ROZMIARY:

Indeks	Typ	A [mm]	B [mm]	C [mm]	d1 [mm]	d2 [mm]	E [mm]	L [mm]	Cena
SK 18x63/160	standard	256	511	83	160	63	53	50	710
SK 18x63/200		256	511	83	200	63	53	50	710
SK 18x75/160		301	601	92	160	75	53	50	785
SK 18x75/200		301	601	92	200	75	53	50	785
SK 18x63/160I	izolowane	256	511	83	160	63	53	50	825
SK 18x63/200I		256	511	83	200	63	53	50	825
SK 18x75/160I		301	601	92	160	75	53	50	901
SK 18x75/200I		301	601	92	200	75	53	50	901

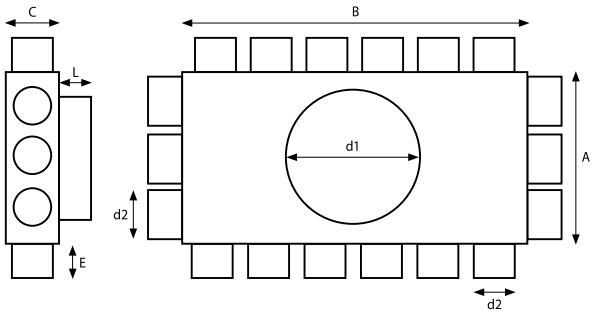

Rozdzielacze płaskie z prostokątnym odejściem

Indeks	A [mm]	B [mm]	C [mm]	d1 [mm]	d2 [mm]	E [mm]	L [mm]	Cena
SK 6x90/200X90	447	240	106	200 x 90	90	53	50	474
SK 8X90/200X90	447	240	106	200 x 90	90	53	50	531
SK 8X75/200X90	400	200	93	200 x 90	75	53	50	520
SK 10X75/200X90	600	250	93	200 x 90	75	53	50	531
SK 12X75/200X90	600	300	93	200 x 90	75	53	50	624

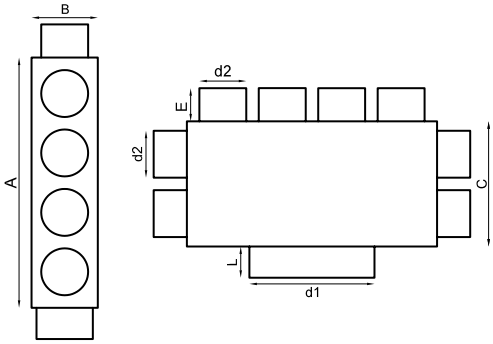

*** wykonujemy także elementy wg indywidualnego projektu klienta. Ceny w PLN bez podatku VAT**

Rozdzielacze rurowe jednorzędowe

Rozdzielacz płaski pięcio-króćcowy przelotowy

MATERIAŁ: stal ocynkowana / stal nierdzewna*

ROZMIARY:

Indeks	Typ	A [mm]	B [mm]	C [mm]	d1 [mm]	d2 [mm]	E [mm]	L [mm]	Cena
SK 5x75/125P	std	501	152	301	125	75	53	50	459
SK 5x90/160P		601	202	321	160	90	53	50	505
SK 5x75/125PI	izol.	501	152	301	125	75	53	50	574
SK 5x90/160PI		601	202	321	160	90	53	50	620

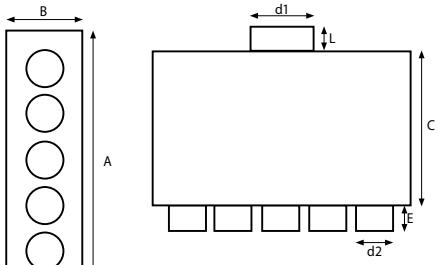

Rozdzielacz płaski siedmio-króćcowy z przestawnym panelem

MATERIAŁ: stal ocynkowana / stal nierdzewna*

ROZMIARY:

Indeks	Typ	A [mm]	B [mm]	C [mm]	d1 [mm]	d2 [mm]	E [mm]	L [mm]	Cena
SK 7x75/125P	std	500	152	501	125	75	53	50	697

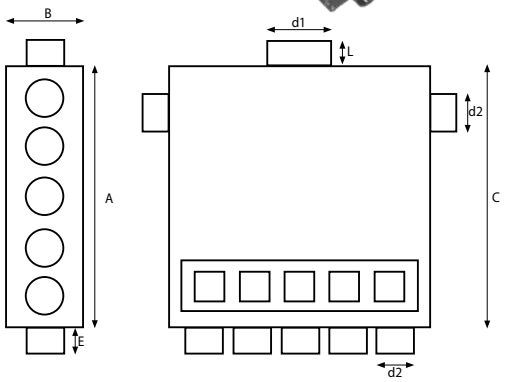

Odsadzka pojedyńcza i podwójna

MATERIAŁ: stal ocynkowana

ROZMIARY:

Indeks	Typ	A [mm]	B [mm]	C [mm]	D [mm]	F [mm]	E [mm]	d2 [mm]	Cena
SK 1x75 TYP A	standard	370	180	85	54	120	53	75	220
SK 1x75 TYP B		360	120	85	44	140	53	75	220
SK 1x75 TYP C		480	120	85	44	260	53	75	292

Indeks	Typ	A [mm]	B [mm]	C [mm]	D [mm]	F [mm]	E [mm]	d2 [mm]	Cena
SK 2x75 TYP A	std	460	221	85	44	260	53	75	363

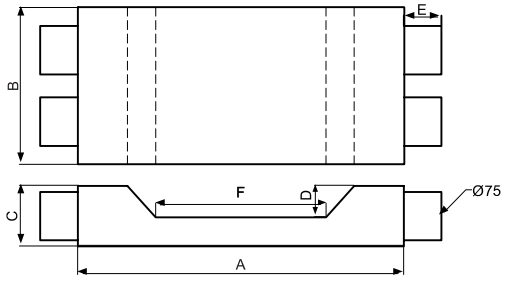

*** wykonujemy także elementy wg indywidualnego projektu klienta. Ceny w PLN bez podatku VAT**

Rozdzielacze rurowe dwurzędowe

Rozdzielacz dwurzędowy sześcio-króćcowy

MATERIAŁ: stal ocynkowana / stal nierdzewna*

ROZMIARY:

Indeks	Typ	A [mm]	B [mm]	C [mm]	d1 [mm]	d2 [mm]	E [mm]	L [mm]	Cena
SK 6x75/160D	standard	301	222	301	160	75	53	60	498
SK 6x90/160D		356	242	321	160	90	53	50	498
SK 6x75/200D		301	222	301	200	75	53	50	498
SK 6x90/200D		356	242	321	200	90	53	50	498
SK 6x75/160DI	izolowane	301	222	301	160	75	53	60	671
SK 6x90/160DI		356	242	321	160	90	53	50	671
SK 6x75/200DI		301	222	301	200	75	53	50	671
SK 6x90/200DI		356	242	321	200	90	53	50	671

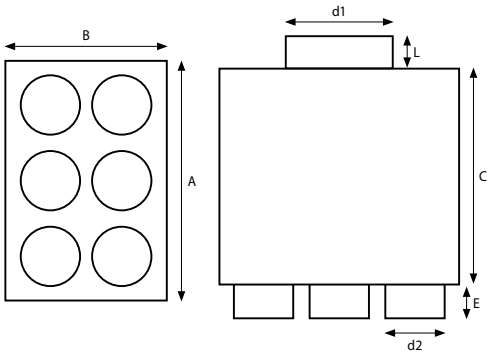

Rozdzielacz dwurzędowy ośmio-króćcowy

MATERIAŁ: stal ocynkowana / stal nierdzewna*

ROZMIARY:

Indeks	Typ	A [mm]	B [mm]	C [mm]	d1 [mm]	d2 [mm]	E [mm]	L [mm]	Cena
SK 8x75/160D	standard	401	222	301	160	75	53	50	549
SK 8x90/160D		471	242	321	160	90	53	50	549
SK 8x75/200D		401	222	301	200	75	53	50	549
SK 8x90/200D		471	242	321	200	90	53	50	549
SK 8x75/160DI	izolowane	401	222	301	160	75	53	50	722
SK 8x90/160DI		471	242	321	160	90	53	50	722
SK 8x75/200DI		401	222	301	200	75	53	50	722
SK 8x90/200DI		471	242	321	200	90	53	50	722

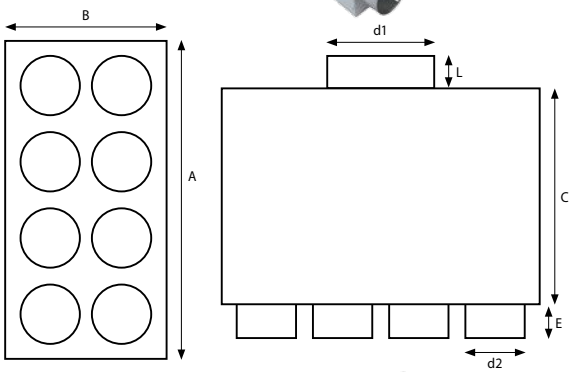

Rozdzielacz dwurzędowy dziesięcio-króćcowy

MATERIAŁ: stal ocynkowana / stal nierdzewna*

ROZMIARY:

Indeks	Typ	A [mm]	B [mm]	C [mm]	d1 [mm]	d2 [mm]	E [mm]	L [mm]	Cena
SK 10x75/160D	standard	501	222	301	160	75	53	50	651
SK 10x90/160D		601	242	321	160	90	53	50	651
SK 10x75/200D		501	222	301	200	75	53	50	651
SK 10x90/200D		601	242	321	200	90	53	50	651
SK 10x75/160DI	izolowane	501	222	301	160	75	53	50	825
SK 10x90/160DI		601	242	321	160	90	53	50	825
SK 10x75/200DI		501	222	301	200	75	53	50	825
SK 10x90/200DI		601	242	321	200	90	53	50	825

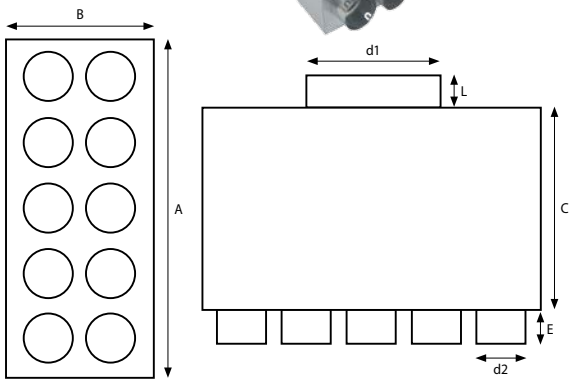

*** wykonujemy także elementy wg indywidualnego projektu klienta. Ceny w PLN bez podatku VAT**

Rozdzielacze rurowe dwurzędowe

Rozdzielacz dwurzędowy dwunasto-króćcowy

MATERIAŁ: stal ocynkowana / stal nierdzewna*

ROZMIARY:

Indeks	Typ	A [mm]	B [mm]	C [mm]	d1 [mm]	d2 [mm]	E [mm]	L [mm]	Cena
SK 12x75/160D	standard	601	222	301	160	75	53	50	664
SK 12x90/160D		701	242	321	160	90	53	50	664
SK 12x75/200D		601	222	301	200	75	53	50	664
SK 12x90/200D		701	242	321	200	90	53	50	664
SK 12x75/160DI	izolowane	601	222	301	160	75	53	50	837
SK 12x90/160DI		701	242	321	160	90	53	50	837
SK 12x75/200DI		601	222	301	200	75	53	50	837
SK 12x90/200DI		701	242	321	200	90	53	50	837

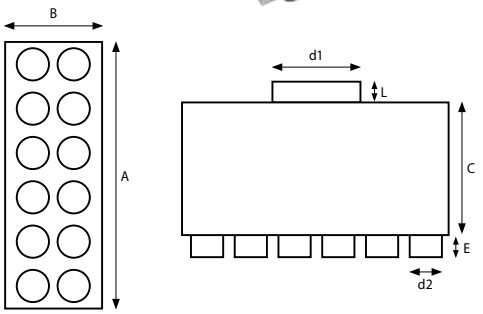

Rozdzielacz dwurzędowy czternasto-króćcowy

MATERIAŁ: stal ocynkowana / stal nierdzewna*

ROZMIARY:

Indeks	Typ	A [mm]	B [mm]	C [mm]	d1 [mm]	d2 [mm]	E [mm]	L [mm]	Cena
SK 14x75/160D	std	701	222	301	160	75	53	50	705
SK 14x75/200D		701	222	301	200	75	53	50	705
SK 14x75/160DI	izol.	701	222	301	160	75	53	50	878
SK 14x75/200DI		701	222	301	200	75	53	50	878

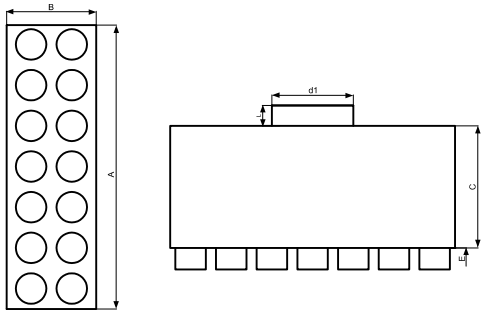

Rozdzielacz dwurzędowy szesnasto-króćcowy

MATERIAŁ: stal ocynkowana / stal nierdzewna*

ROZMIARY:

Indeks	Typ	A [mm]	B [mm]	C [mm]	d1 [mm]	d2 [mm]	E [mm]	L [mm]	Cena
SK 16x75/200D	std	801	222	301	200	75	53	50	744
SK 16x75/200DI	izol.	801	222	301	200	75	53	50	917

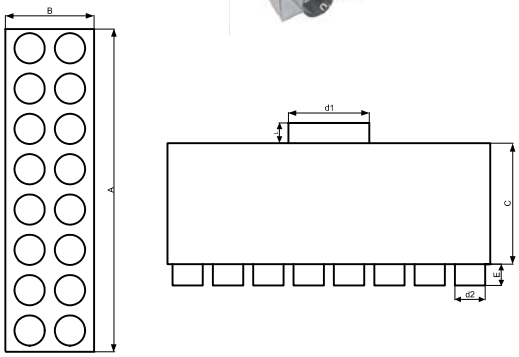

*** wykonujemy także elementy wg indywidualnego projektu klienta. Ceny w PLN bez podatku VAT**

Rozdzielacze rurowe dwurzędowe

Rozdzielacz dwurzędowy osiemnasto-króćcowy

MATERIAŁ: stal ocynkowana / stal nierdzewna*

ROZMIARY:

Indeks	Typ	A [mm]	B [mm]	C [mm]	d1 [mm]	d2 [mm]	E [mm]	L [mm]	Cena
SK 18x75/200D	std	901	222	301	200	75	53	50	785
SK 18x75/200DI	izol.	901	222	301	200	75	53	50	959

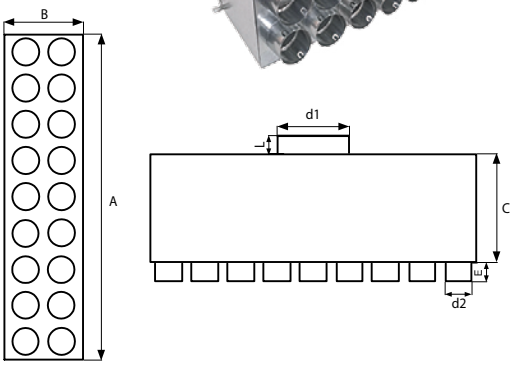

Rozdzielacz rurowy dziesięcio-króćcowy z przestawnym panelem

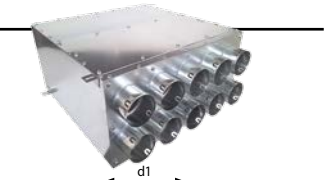

MATERIAŁ: stal ocynkowana / stal nierdzewna*

ROZMIARY:

Indeks	Typ	A [mm]	B [mm]	C [mm]	d1 [mm]	d2 [mm]	E [mm]	L [mm]	Cena
SK 10x75/160P	std	501	257	501	160	75	53	50	809

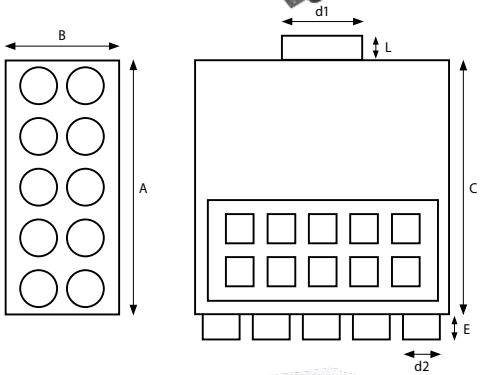

Rozdzielacz rurowy piętnasto-króćcowy z przestawnym panelem

MATERIAŁ: stal ocynkowana / stal nierdzewna*

ROZMIARY:

Indeks	Typ	A [mm]	B [mm]	C [mm]	d1 [mm]	d2 [mm]	E [mm]	L [mm]	Cena
SK 15x75/200P	std	501	362	601	200	75	53	50	1108

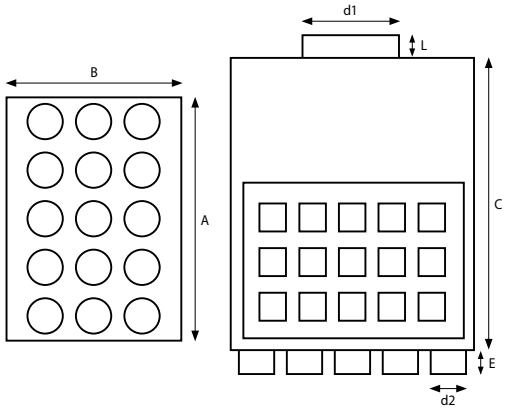

*** wykonujemy także elementy wg indywidualnego projektu klienta. Ceny w PLN bez podatku VAT**

Elementy przyłączeniowe

Złączka kanału okrągłego

OPIS: Służy do połączenia dwóch przewodów elastycznych okrągłych.

MATERIAŁ: tworzywo sztuczne

ROZMIARY:

Nazwa	Indeks	DN [mm]	Cena
Złączka okrągła	SK03/Ø	63	8,1
Złączka okrągła	SK03/Ø	75	8,1
Złączka okrągła	SK03/Ø	90	8,1

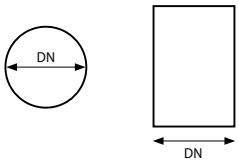

Zaślepka

OPIS: Służy do zamknięcia niewykorzystanych króćców skrzynek rozdzielczych.

MATERIAŁ: tworzywo sztuczne

ROZMIARY:

Nazwa	Indeks	DN [mm]	Cena
Zaślepka	SK05/Ø	63	5,8
Zaślepka	SK05/Ø	75	5,8
Zaślepka	SK05/Ø	90	5,8
Zaślepka	SK05/Ø	125	9,2

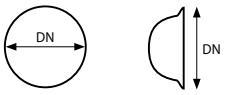

Uszczelka

OPIS: Służy do uszczelniania połączeń pomiędzy skrzynkami a kanałem elastycznym.

MATERIAŁ: guma

ROZMIARY:

Nazwa	Indeks	DN [mm]	Cena
Uszczelka	SK06/Ø	63	5,8
Uszczelka	SK06/Ø	75	5,8
Uszczelka	SK06/Ø	90	5,8

*** wykonujemy także elementy wg indywidualnego projektu klienta. Ceny w PLN bez podatku VAT**

System kanałów okrągłych

Unikatowy system przewodów metalowych pozwalający na szybki montaż przewodów, które są kielichowane co eliminuje konieczność stosowania muf łączących, a w rezultacie obniża koszty wykonania instalacji. Nastawne kolana pozwolą wykonać promień 45º-90º co eliminuje konieczność zakupu podobnych kształtek o zróżnicowanych kątach, a co za tym idzie oszczędzamy czas i pieniądze.

Rura prosta

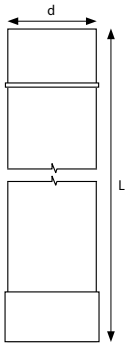

OPIS: Rura przeznaczona jest do doprowadzenia świeżego powietrza do pomieszczenia mieszkalnego pobranego z zewnątrz oraz do wyprowadzenia powietrza zużytego z pomieszczeń mieszkalnych na zewnątrz budynku. Łączenie elementów systemem kielichowym.

MATERIAŁ: stal ocynkowana

ROZMIARY:

Nazwa	Indeks	d1 [mm]							
RURA PROSTA	DPO01/ Ø	100	125	150	160	180	200	250	300
Cena	DPOK01/ Ø; L= 1 mb	26	33	46	52	65	73	87	121
Cena	DPOK02/ Ø; L= 0,5 mb	15	20	32	32	41	44	55	73

Trójnik 45º i 90º

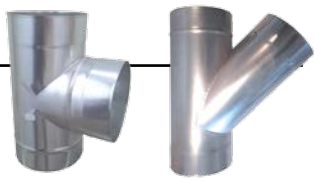

OPIS: Służy do rozdzielenia strug powietrza pod kątem 90 oraz 45 stopni. Łączenie elementów systemem kielichowym.

MATERIAŁ: stal ocynkowana

ROZMIARY:

Nazwa	d1 [mm]	L [mm]	A [mm]	Cena DPOK05/Ø/ 90º	Cena DPOK06/Ø/ 45º
Trójnik	100	260	140	28	50
Trójnik	125	280	140	41	71
Trójnik	150	310	140	46	85
Trójnik	160	320	140	54	100

Nazwa	d1 [mm]	L [mm]	A [mm]	Cena DPOK05/Ø/ 90º	Cena DPOK06/Ø/ 45º
Trójnik	180	340	140	62	114
Trójnik	200	360	140	65	120
Trójnik	250	450	140	95	170
Trójnik	300	500	140	101	184

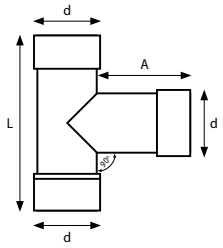

Uwaga! Dla trójników 45º proszę podawać indeks DPOO6/ Ø

Kolano nastawne

OPIS: Ma zastosowanie przy zmianie kierunku przepływu powietrza o dowolny kąt w zakresie 45-90 stopni. Łączenie elementów systemem kielichowym.

MATERIAŁ: stal ocynkowana

ROZMIARY:

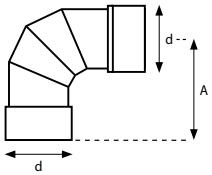

Nazwa	Indeks	d1 [mm]	A [mm]	Cena
Kolano nastawne	DPOK07/ Ø	100	150	26
Kolano nastawne	DPOK07/ Ø	125	175	33
Kolano nastawne	DPOK07/ Ø	150	200	42
Kolano nastawne	DPOK07/ Ø	160	210	44

Nazwa	Indeks	d1 [mm]	A [mm]	Cena
Kolano nastawne	DPOK07/ Ø	180	230	52
Kolano nastawne	DPOK07/ Ø	200	250	54
Kolano nastawne	DPOK07/ Ø	250	300	87
Kolano nastawne	DPOK07/ Ø	300	350	103

*** wykonujemy także elementy wg indywidualnego projektu klienta. Ceny w PLN bez podatku VAT**

Przepustnice i redukcje

Redukcja

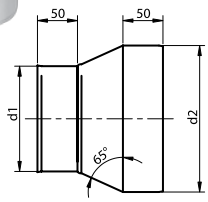

OPIS: Służy do zmiany średnicy kanału wentylacyjnego.
Łączenie elementów systemem kielichowym.

MATERIAŁ: stal ocynkowana

ROZMIARY:

Nazwa	Indeks	d1 [mm]	d2 [mm]	Cena
Redukcja	DPOK17/ Ø	100	wg. zamówienia klienta	36
Redukcja	DPOK17/ Ø	125	wg. zamówienia klienta	42
Redukcja	DPOK17/ Ø	150	wg. zamówienia klienta	53
Redukcja	DPOK17/ Ø	160	wg. zamówienia klienta	59

Nazwa	Indeks	d1 [mm]	d2 [mm]	Cena
Redukcja	DPOK17/ Ø	180	wg. zamówienia klienta	67
Redukcja	DPOK17/ Ø	200	wg. zamówienia klienta	77
Redukcja	DPOK17/ Ø	250	wg. zamówienia klienta	99
Redukcja	DPOK17/ Ø	300	wg. zamówienia klienta	116

Przepustnica z cięgnem lub klamką

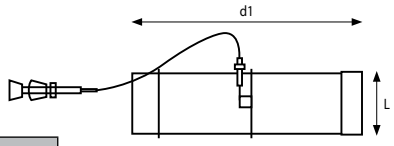

OPIS: Służy do regulacji przepływu powietrza za pomocą cięgna lub klamki.
Łączenie elementów systemem kielichowym.

MATERIAŁ: stal ocynkowana

ROZMIARY:

Nazwa	Indeks	d1 [mm]	L [mm]	Cena
Przepustnica	DPO 09/ Ø	100	150	110
Przepustnica	DPO 09/ Ø	125	185	119
Przepustnica	DPO 09/ Ø	150	220	124

Nazwa	Indeks	d1 [mm]	L [mm]	Cena
Przepustnica	DPO 09/ Ø	160	240	131
Przepustnica	DPO 09/ Ø	180	270	154
Przepustnica	DPO 09/ Ø	200	300	180

*** wykonujemy także elementy wg indywidualnego projektu klienta. Ceny w PLN bez podatku VAT**

VENT-FLEX Plus

VENT-FLEX Plus to system kanałów płaskich wymagający tylko 50 mm warstwy izolacyjnej. Instalację rozprowadza się bezpośrednio na podłożu betonowym. System wyposażony jest we wszystkie elementy niezbędne do wykonania nawet najbardziej złożonego układu wentylacji. Szybki w montażu, łatwy do ukrycia w stropach, wylewkach, ścianach.

VENT-FLEX Plus doskonale nadaje się także do zastosowań przy budowie systemu nadmuchowego dystrybucji gorącego powietrza z kominka DGP.

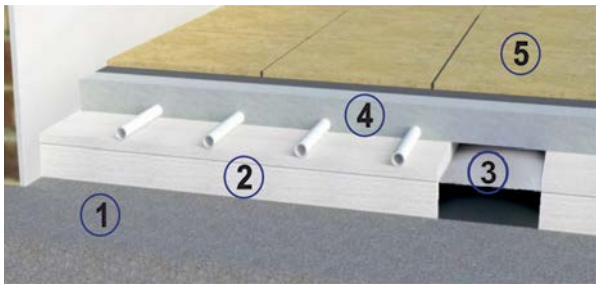

1. Podłoże (np. beton)
2. Izolacja ok. 50 mm
3. Wentylacyjny kanał płaski 150x50 mm
4. Jastrych (wylewka właściwa) ok. 60 mm
5. Górne wykładziny podłogowe (kafelki, panele, parkiet)

Zintegrowany System Dystrybucji Gorącego Powietrza ZSDGP – to nowość w ofercie firmy PRODMAX. Pozwala on na rozprowadzenie ogrzanego powietrza z komory kominka za pomocą specjalnego wymiennika przeponowego do instalacji nawiewnej rekuperacji z płynna regulacją temperatury nawiewu.

System ZSDGP pozwoli uniknąć dublowania instalacji rekuperacji oraz tradycyjnego DGP, obniży koszty wykonania, zapewni komfort grzewczy przy wykorzystaniu pełnej mocy wentylatorów centrali. W opcji wyposażenie takie jak nawilżanie powietrza, jonizacja, wentylator wspomagający, dodatkowa filtracja.

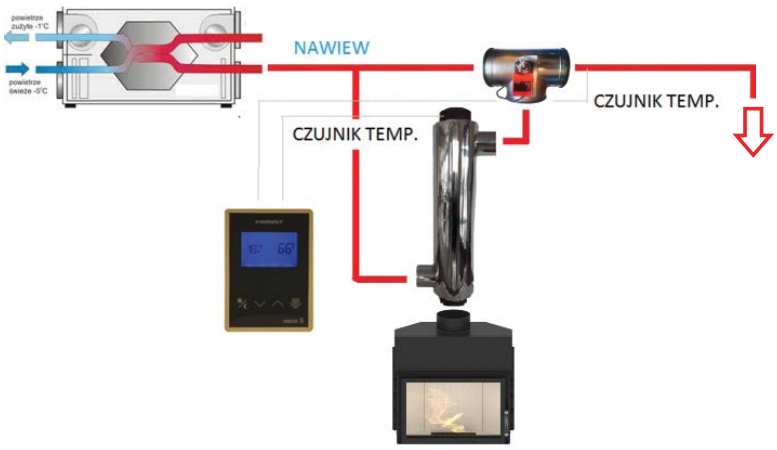

*** wykonujemy także elementy wg indywidualnego projektu klienta**

*** wykonujemy także elementy wg indywidualnego projektu klienta**

VENT-FLEX Plus

Kanał prosty

OPIS: Kanał przeznaczony jest do doprowadzenia świeżego powietrza do pomieszczenia mieszkalnego pobranego z zewnątrz oraz do wyprowadzenia powietrza zużytego z pomieszczeń mieszkalnych na zewnątrz budynku.

MATERIAŁ: stal ocynkowana

ROZMIARY:

Nazwa	Indeks	A [mm]	B [mm]	Cena [1 mb]	Cena [0,5 mb]
Kanał prosty	DPP01/rozmiar	200	50	46	26
Kanał prosty	DPP02/rozmiar	150	50	38	24

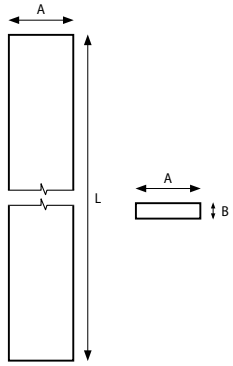

Kolano ściana strop

OPIS: Kolano ma zastosowanie przy konieczności zmiany kierunku przepływu powietrza z pionowego na poziomy i odwrotnie.

MATERIAŁ: stal ocynkowana

ROZMIARY:

Nazwa	Indeks	A [mm]	B [mm]	C [mm]	Cena [1 mb]
Kolano ściana-strop	DPP03/rozmiar	200	50	130	24
Kolano ściana-strop	DPP03/rozmiar	150	50	130	23

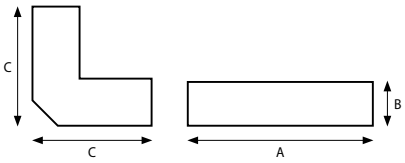

Kolano

OPIS: Kolano ma zastosowanie przy konieczności zmiany kierunku przepływu powietrza o 90 stopni.

MATERIAŁ: stal ocynkowana

ROZMIARY:

Nazwa	Indeks	A [mm]	B [mm]	C [mm]	Cena [1 mb]
Kolano poziome	DPP05/rozmiar	200	50	250	28
Kolano poziome	DPP05/rozmiar	150	50	250	26

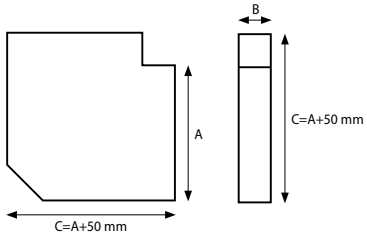

*** wykonujemy także elementy wg indywidualnego projektu klienta. Ceny w PLN bez podatku VAT**

Trójnik

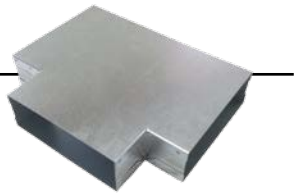

OPIS: Trójnik ma zastosowanie przy rozdzieleniu strug powietrza.

MATERIAŁ: stal ocynkowana

ROZMIARY:

Nazwa	Indeks	A [mm]	B [mm]	C [mm]	Cena
Trójnik	DPP06/rozmiar	200	50	300	23

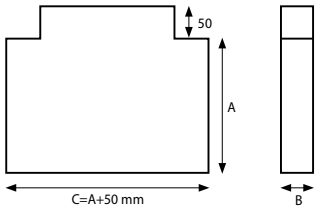

Złączka

OPIS: Jest elementem do połączenia wszystkich kanałów oraz elementów płaskich o wymiarze 200x50 oraz 150x50.

MATERIAŁ: stal ocynkowana

ROZMIARY:

Nazwa	Indeks	A [mm]	B [mm]	C [mm]	Cena
Złączka	DPP18/rozmiar	200	50	55	5
Złączka	DPP18/rozmiar	150	50	55	5

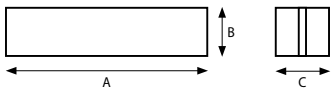

Kształtka z wyjściem okrągłym

OPIS: Kształtka służy do podpięcia pionu doprowadzającego lub odprowadzającego powietrze do/z kanału płaskiego oraz do podłączenia anemostatu.

MATERIAŁ: stal ocynkowana

ROZMIARY:

Nazwa	Indeks	Króciec – d1	A [mm]	B [mm]	C [mm]	L [mm]	Cena
Kształtka	DPP16/rozmiar	Ø 100	250	150	50	50	32
Kształtka	DPP16/rozmiar	Ø 125	250	150	50	50	36
Kształtka	DPP16/rozmiar	Ø 160	250	200	50	50	36

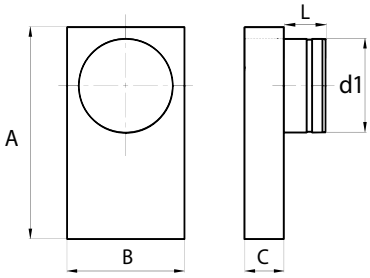

*** wykonujemy także elementy wg indywidualnego projektu klienta. Ceny w PLN bez podatku VAT**

VENT-FLEX Plus

Kształtka z przejściem na Vent-Flex

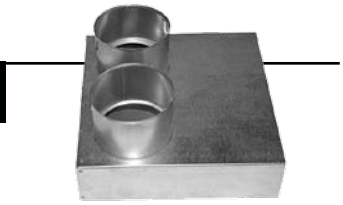

MATERIAŁ: stal ocynkowana

ROZMIARY:

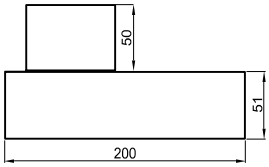

Nazwa	Indeks	Króciec	A [mm]	B [mm]	C [mm]	L [mm]	Cena
Kształtka Vent flex	DPP VF/2x75x200x50	75	200	200	51	50	76
Kształtka Vent flex	DPP VF/2x75x150x50	75	200	150	51	50	76

Rozdzielacz płaski

MATERIAŁ: stal ocynkowana

ROZMIARY:

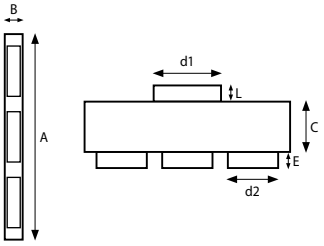

Nazwa	Indeks	A [mm]	B [mm]	C [mm]	d1 [mm]	d2 [mm]	E [mm]	L [mm]	Cena
Rozdzielacz płaski	SK 3x150x50/200x50	605	55	150	200	150	50	50	277

Rozdzielacz płaski

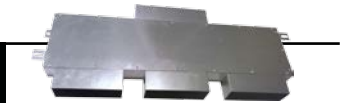

MATERIAŁ: stal ocynkowana

ROZMIARY:

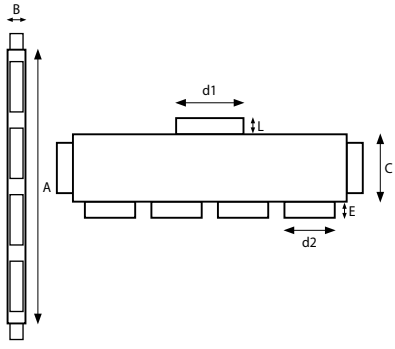

Nazwa	Indeks	A [mm]	B [mm]	C [mm]	d1 [mm]	d2 [mm]	E [mm]	L [mm]	Cena
Rozdzielacz płaski	SK 6x150x50/200x50	805	55	200	200	150	50	50	347

*** wykonujemy także elementy wg indywidualnego projektu klienta. Ceny w PLN bez podatku VAT**

Czerpnie i wyrzutnie

Czerpnia / wyrzutnia

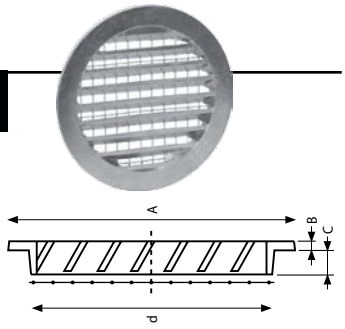

OPIS: Czerpnia służy do zasysania świeżego powietrza z zewnątrz budynku, natomiast wyrzutnia służy do wyrzucania powietrza zużytego.

MATERIAŁ: aluminium **ROZMIARY:**

Nazwa	Indeks	d [mm]	A [mm]	B [mm]	C [mm]	Cena
Czerpnia / wyrzutnia	DPO60/Ø	160	185	5	15	64
Czerpnia / wyrzutnia	DPO60/Ø	200	225	5	15	80
Czerpnia / wyrzutnia	DPO60/Ø	250	275	5	15	129

Czerpnia / wyrzutnia kulista lub z okapnikiem

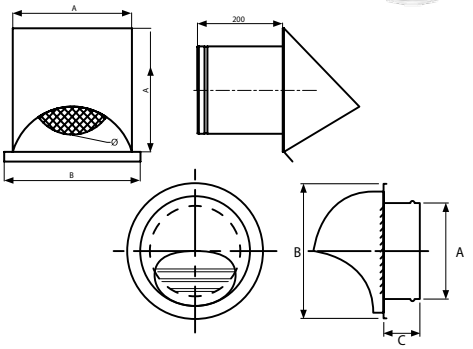

OPIS: Czerpnia / wyrzutnia ścienna z okapnikiem.

MATERIAŁ: chromo-nikiel **ROZMIARY:**

Nazwa	Indeks	d [mm]	A [mm]	B [mm]	C [mm]	Cena
Czerpnia kulista	DPO81/ Ø	160	155	192	62	256
Czerpnia kulista	DPO81/ Ø	200	195	253	62	384

Nazwa	Indeks	d [mm]	A [mm]	B [mm]	Cena
Czerpnia z okapnikiem	DPO23/Ø	160	190	235	83
Czerpnia z okapnikiem	DPO23/Ø	200	230	230	110
Czerpnia z okapnikiem	DPO23/Ø	250	280	325	145
Czerpnia z okapnikiem	DPO23/Ø	315	345	390	182

Czerpnia gruntowa

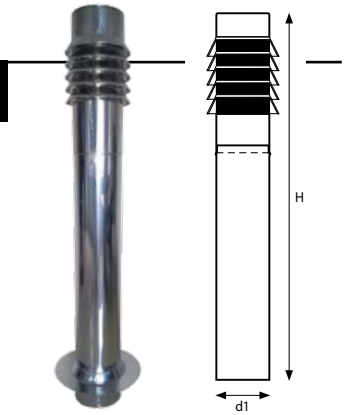

OPIS: Czerpnia gruntowa zalecana do systemów GWC.

MATERIAŁ: stal nierdzewna* **ROZMIARY:**

Nazwa	Indeks	d1 [mm]	H [mm]	Cena
Czerpnia gruntowa	SK07/Ø	200	1500	2800
Czerpnia gruntowa	SK07/Ø	250	1500	3178
Czerpnia gruntowa	SK07/Ø	300	1500	4147

Czepnia/wyrzutnia zintegrowana

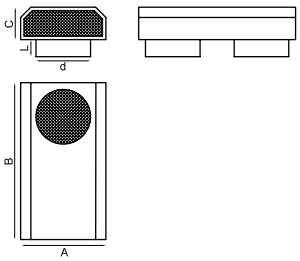

OPIS: Czerpnia - wyrzutnia zintegrowana.

MATERIAŁ: stal nierdzewna* **ROZMIARY:**

Indeks	d [mm]	A [mm]	B [mm]	C [mm]	L [mm]	Cena
SW-RE-CZER/160/02	160	253	463	105	50	
SW-RE-CZER/200/02	200	293	543	105	50	

*** wykonujemy także elementy wg indywidualnego projektu klienta. Ceny w PLN bez podatku VAT**

Izolacje

Otulina szara

OPIS: Otulina przeznaczona jest do izolacji kanałów elastycznych w miejscach narażonych na wychłodzenie lub przegrzanie powietrza doprowadzającego do pomieszczeń mieszkalnych.

MATERIAŁ: spieniony polietylen

ROZMIARY:

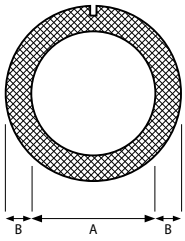

Nazwa	Indeks	A [mm]	B [mm]	L [mb]	Pakowanie [mb]	Cena [mb]
Otulina szara	TER63/13ST	63	13	2	50	15,73
Otulina szara	TER76/13ST	76	13	2	40	18,10
Otulina szara	TER89/13ST	89	13	2	26	21,18

Otulina kauczuk

OPIS: Otulina przeznaczona jest do izolacji elastycznych w miejscach narażonych na wychłodzenie lub przegrzanie powietrza doprowadzającego do pomieszczeń mieszkalnych.

MATERIAŁ: kauczuk

ROZMIARY:

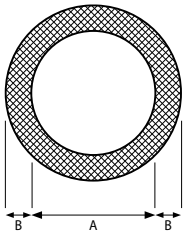

Nazwa	Indeks	D [mm]	Grubość izolacji [mm]	L [mb]	Pakowanie [mb]	Cena [mb]
Otulina kauczuk	ACE 63/13	63	13	2	30	16,62
Otulina kauczuk	ACE 76/13	76	13	2	28	20,24
Otulina kauczuk	ACE 89/13	89	13	2	20	24,13

Wełna z klejem

OPIS: Samoprzylepna mata lamelowa ze skalnej wełny mineralnej pokryta zbrojoną folą aluminiową. Wełna posiada fabrycznie nałożoną warstwę kleju na całej powierzchni wełny, zabezpieczoną prostą do zdjęcia przed montażem folią PE.

MATERIAŁ: wełna skalna

ROZMIARY:

Nazwa	Indeks	Szerokość [mm]	Długość [mm]	Pakowanie [m²]	Cena [mb]
Wełna z klejem 20 mm	KLIMAFIX 20/10	1 000	1 000	10	32,92
Wełna z klejem 30 mm	KLIMAFIX 30/8	1 000	8 000	8	39,85
Wełna z klejem 40 mm	KLIMAFIX 40/6	1 000	6 000	6	47,94
Wełna z klejem 50 mm	KLIMAFIX 50/5	1 000	5 000	5	54,87

*** wykonujemy także elementy wg indywidualnego projektu klienta. Ceny w PLN bez podatku VAT**

Przewody izolowane

Przewód aluminiowy izolowany typu flex

OPIS: Jest przewodem elastycznym izolowanym termicznie, zabezpieczającym przed stratami ciepła. Dystrybucja ciepłego powietrza do 150˚ C i do 250˚ C.

MATERIAŁ: aluminium, wełna mineralna jako powłoka izolacyjna

ROZMIARY:

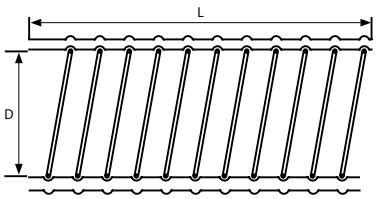

Nazwa	Indeks	d1 [mm]							
		102	127	152	163	203	254	305	315
Cena									
Przewód aluminiowy l=10 mb	DPO38/Ø	121	134	142	193	198	250	307	363
Przewód aluminiowy l=5 mb	DPO39/Ø	67	74	79	109	116	139	178	200

Przewód elastyczny aluminiowy izolowany z powłoką antybakteryjną

OPIS: Mocne a zarazem bardzo elastyczne kanały umożliwiające bezpośrednie i szybkie połączenie rekuperatora z instalacją. Polecane do instalacji nawiewnych wszędzie tam gdzie potrzebna jest wysoka jakość higieniczna powietrza np. przedszkola, szkoły oraz budownictwo jednorodzinne zwłaszcza w przypadku domowników ze skłonnościami alergicznymi.

MATERIAŁ: polietylen ze środkiem grzybobójczym I antybakteryjnym, wzmocniony włókniną oraz stalową spiralą. na zewnątrz – folia aluminiowa laminowana polietylenem

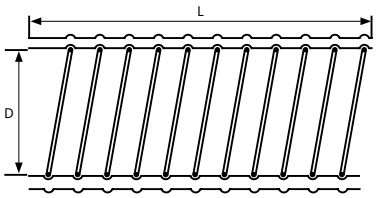

ROZMIARY:

Nazwa	Indeks	d1 [mm]							
Przewód aluminiowy l=10 mb	DPOI38/Ø	102	127	152	163	203	254	305	315
Cena		475	531	629	643	755	1020	1230	1257

*** wykonujemy także elementy wg indywidualnego projektu klienta. Ceny w PLN bez podatku VAT**

Anemostaty

Anemostat nawiewny

OPIS: Umożliwia nawiew powietrza do pomieszczenia – pełna regulacja.

MATERIAŁ: stal ocynkowana, malowana proszkowo

ROZMIARY:

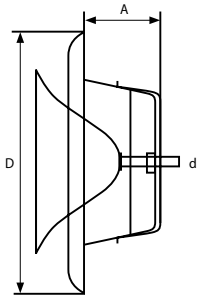

Nazwa	Indeks	d1 [mm]							
Anemostat nawiewny	DPO30/Ø	100	125	150	160	180	200	250	300
Cena		15	16	23	24	-	34	-	-

Anemostat wywiewny

OPIS: Umożliwia wywiew powietrza do pomieszczenia – pełna regulacja.

MATERIAŁ: stal ocynkowana, malowana proszkowo

ROZMIARY:

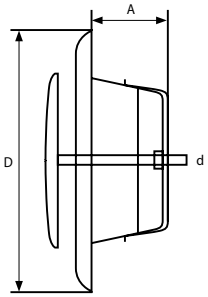

Nazwa	Indeks	d1 [mm]							
Anemostat wywiewny	DPO31/Ø	100	125	150	160	180	200	250	300
Cena		15	16	23	24	-	34	-	-

Przepustnica okrągła z tłumieniem

OPIS: Przepustnica regulacyjna z tłumikiem. Służy do regulacji przepływu powietrza oraz spełnia funkcję tłumika. Można łączyć je szeregowo.

MATERIAŁ: poliuretan

ROZMIARY:

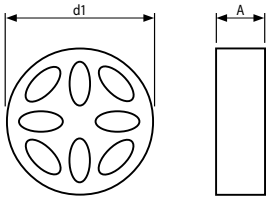

Nazwa	Indeks	d1 [mm]	A [mm]	Cena
Przepustnica	SK 02/100	100	50	55
Przepustnica	SK 02/125	125	50	84

*** wykonujemy także elementy wg indywidualnego projektu klienta. Ceny w PLN bez podatku VAT**

Dysza dalekiego zasięgu

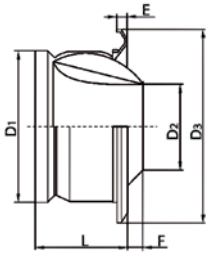

OPIS: Dysze dalekiego zasięgu KHA znajdują zastosowanie w wysokich pomieszczeniach o dużej kubaturze takich jak sale teatralne, kinowe przemysłowe. Przy dużym przepływie objętościowym powietrza występuje niski poziom ciśnienia akustycznego gwarantując duży zasięg nawiewu. Możliwe jest zastosowanie dyszy zarówno do nawiewu poziomego jak i pionowego. Konstrukcja soczewkowego elementu uchylnego umożliwia zmianę kąta nawiewu powietrza w dowolnym kierunku o 30˚ nie powodując zmiany oporów i mocy akustycznej. Dysza KHA posiada średnicę w wymiarze nyplowym.

MATERIAŁ: aluminium, malowane proszkowo RAL 9016 (kolor biały)

ROZMIARY:

Nazwa	Indeks	d1 (mm)	d2 (mm)	d3 (mm)	E (mm)	F (mm)	L (mm)	Cena
Dysza dalekiego zasięgu	KHA	100	55	148	20	2	95	366
Dysza dalekiego zasięgu	KHA	125	64	185	10	4	89	453
Dysza dalekiego zasięgu	KHA	160	82	210	21	10	123	583
Dysza dalekiego zasięgu	KHA	200	108	273	16	14	127	692
Dysza dalekiego zasięgu	KHA	250	135	301	24	17	175	847
Dysza dalekiego zasięgu	KHA	315	180	380	25	30	180	1060
Dysza dalekiego zasięgu	KHA	400	230	483	24	47	223	1401
Dysza dalekiego zasięgu	KHA	500	255	625	47	50	270	1705

Filtry do central wentylacyjnych

Rodzaj centrali	Rodzaj filtra	Indeks	Wymiar filtra (mm)	Cena
PRO MAX 400 V/H EC A1 B PE / PRO MAX 600 H EC A1 B PE	F7	SW-RE-PODZ/0/198X500X45 F7	198x500x45	95
	G4	SW-RE-PODZ/0/198X500X45 G4	198x500x45	85
PRO MINI 300 V/H EC A1 B PE	F7	SW-RE-PODZ/0/360X106X30/F7	106x360x30	82
	G4	SW-RE-PODZ/0/360X106X30/G4	106x360x30	77
AE 400	F7	SW-RE-PODZ/0/PRO-265X327X23 F7	265x327x23	95
	M5	SW-RE-PODZ/0/265X327X23 M5	265x327x23	90
AE 600	F7	SW-RE-PODZ/0/PRO-310X370X23/F7	310x368x23	95
	M5	SW-RE-PODZ/0/PRO-310X370X23/M5	310x368x23	90

*** wykonujemy także elementy wg indywidualnego projektu klienta. Ceny w PLN bez podatku VAT**

Materiały montażowe

Taśma perforowana

OPIS: Taśma perforowana służy do podwieszania lub mocowania rur ocynkowanych w układach instalacji kanałowej – wentylacyjnej

MATERIAŁ: perforowana taśma stalowa – ocynkowana

ROZMIARY:

Nazwa	Indeks	Pakowanie [mb]	Cena
Taśma perforowana	SK08	25	73

Taśma zaciskowa zakresowa

OPIS: Opaska służy do wykonania szczelnego połączenia kanałów elastycznych z króćcami rekuperatora oraz rozdzielacza.

MATERIAŁ: stal ocynkowana

ROZMIARY:

Elementy	Indeks	Pakowanie	Cena
Opaska zaciskowa – taśma [30 m]	OZ23	1 mb	2,5
Zacisk	OZ24	1 szt.	1,7
Taśma zaciskowa – cybantowa [1 m]	OZ25	1 szt.	2,5

Taśma aluminiowa izolacyjna samoklejąca

OPIS: Taśma aluminiowa niezbrojona trudnopalna do temperatury 150 stopni.

MATERIAŁ: aluminium na podkładzie papierowym, klej

ROZMIARY:

Nazwa	Indeks	Pakowanie [mb]	Cena
Taśma aluminiowa	SK04/50x25	25	61

*** wykonujemy także elementy wg indywidualnego projektu klienta. Ceny w PLN bez podatku VAT**

Centrale wentylacyjne

Oferowane przez firmę PRODMAX centrale to kompletne urządzenia wentylacyjne zapewniające filtrację i dopływ świeżego powietrza do pomieszczeń, a także usuwanie powietrza zanieczyszczonego. Równocześnie powietrze wywiewane ogrzewa świeże powietrze nawiewane na drodze wymiany ciepła w wymienniku płytowym przeciwprądowym, o wysokiej efektywności odzysku ciepła. Wszystkie modele przeznaczone są do łączenia z okrągłymi przewodami wentylacyjnymi.

Istotnymi czynnikami, którymi kierujemy się przy doborze central dla naszych klientów są:

- **Wymiennik ciepła**
  Najskuteczniejszy i niezawodny krzyżowo-przeciwprądowy polistyrenowy lub aluminiowy wymiennik o wysokiej efektywności wymiany ciepła (sprawność do 98%), renomowanych firm takich jak RECAIR, PAUL czy KLINGENBUR posiadających wieloletnie doświadczenie i oferujących swoje produkty najlepszym na runku producentom central.

- **Wentylator**
  Zastosowane zostały silniki elektro komutatorowe prądu stałego (EC) renomowanej firmy ROSENBERG z technologią CONSTANT FLOW, dzięki której centrala utrzymuje stały zadany wy dane powietrza, dający gwarancję niezawodności oraz energooszczędnej cichej pracy. Wyposażone w zewnętrzny wirnik i wygięte do przodu łopatki. Tego typu silniki są na dzień dzisiejszy najbardziej innowacyjnym rozwiązaniem w dziedzinie oszczędzania energii. Silniki EC zapewniają wysoką wydajność i regulację w pełnym zakresie prędkości obrotowej wentylatora. Niewątpliwą zaletą silnika EC jest jego wysoki współczynnik KPD (do 90%).

- **Bypass**
  Oferowane centrale wyposażone są w by-pass zapewniający w razie potrzeby możliwość schłodzenia pomieszczenia dzięki bezpośredniemu dopływowi chłodnego powietrza do pomieszczeń z zewnątrz w okresie letnim, bez konieczności zastępowania wymiennika kasetami letnimi co z perspektywy czasu i obsługi jest dość uciążliwe w eksploatacji.

- **Regulacja**
  Zaawansowana automatyka pozwala precyzyjnie dostosować parametry centrali pod bieżącą instalację oraz panujące warunki pogodowe. Płynna regulacja obrotów wentylatorów, hormonogram czasowy nastaw, kontrola antyzamrożeniowa, regulacja pracy bypassu to tylko niektóre funkcje sterownika pozwalające zoptymalizować pracę jednostki.

UWAGA: W naszej ofercie posiadamy wiele innych central o szerokiej gamie wydajności, efektywności, o szczegóły zapytaj przedstawiciela handlowego.

*** dostępne także inne centrale wentylacyjne**

Centrale wentylacyjne

Centrale wentylacyjne – specyfikacje techniczne

CHARAKTERYSTYKI TECHNICZNE:	EKO 250 H (HEKO)	EKO 250 V (VEKO)	PRO MINI 300 V/H	PRO MAX 400 V
Napięcie [V/Hz]	1 x 230 V	1 x 230 V	1 x 230 V	1 x 230 V
Maksymalna moc wentylatorów	2 szt x 90 W	1 szt x 90 W	2 szt x 170 W	2 szt x 149 W
Maksymalny pobór prądu wentylatora [A]	2x0,88 A	2x0,88 A	2x1,75 A	2x1,09 A
Obroty [min-1]	4230	4230	4000	1390
Maks. temp. tłoczonego powietrza [0 C]	-20 do+50	-20 do+50	-20 do 60	-20 do+50
Typ wymiennika	krzyżowo-przeciwprądo-wy	krzyżowo-przeciwprądo-wy	krzyżowo-przeciwprądo-wy	krzyżowo-przeciwprądo-wy
Maksymalna Sprawność wymiennika [%]	do 90 %	do 90 %	do 90 %	do 98 %
Materiał wymiennika	polistyren	polistyren	aluminium	polistyren
Materiał obudowy	stal ocynk (malowana)	stal ocynk (malowana)	stal malowana	stal malowana
Izolacja	6 mm,pianka kauczuk	6 mm,pianka kauczuk	20 mm, wełna mineralna	40 mm, wełna mineralna
Filtr: czerpnia	G4	G4	F7	F7
Filtr: wyciąg	G4	G4	G4 (F7*)	G4 (F7*)
Średnica króćców przyłączeniowych powietrza	Ø125 mm	Ø125 mm	Ø125 mm	Ø160 mm
Waga [kg]	16,3	16,3	28	68
Przepływ dla 100Pa [m^3/h]	265	260	290 (V)/280 (H)	470
Rodzaj sterownika	A3	A3	A3	A3
Wymiary [długość x szerokość x wysokość]	682x474x243	583x243x471	725x245x585	878x745x677
Moc nagrzewnicy wstepnej [kW]	BRAK	BRAK	0,5	3,0
Pobór prądu nagrzewnicy wstepnej [A]	BRAK	BRAK	2,17	13,0
Moc nagrzewnicy wtórnej [kW]	BRAK	BRAK	BRAK	BRAK
Pobór prądu nagrzewnicy wtórnej [A]	BRAK	BRAK	BRAK	BRAK
Całkowita moc urządzenia urządzenia [kW]	0,18	0,09	0,84	3,3
Całkowity pobór prądu urządzenia [A]	0,8	0,4	3,8	14,5
Bypass	BRAK	BRAK	TAK	TAK
Wymiennik ciepła	krzyżowy przeciwprądo-wy ENTALPICZNY	krzyżowy przeciwprądo-wy ENTLPICZNY	krzyżowoy przeciwprądo-wy RECUTECH	krzyżowy przeciwprądo-wy RECAIR
			entalpiczny CORE (OPCJA)	entalpiczny CORE (OPCJA)
Wentylatory	wentylatory EC	wentylatory EC	wentylatory EC	wentylatory EC z technologią CONSTANT FLOW
Moduł internetowy	BRAK	BRAK	OPCJA	TAK

*** dostępne także inne centrale wentylacyjne. Ceny w PLN bez podatku VAT**

Centrale wentylacyjne – specyfikacje techniczne

CHARAKTERYSTYKI TECHNICZNE:	PRO MAX 400 H	PRO MAX 600 H	AIR EXPERT 400	AIR EXPERT 600
Napięcie [V/Hz]	1 x 230 V	1 x 230 V	1 x 230 V	1 x 230 V
Maksymalna moc wentylatorów	2 szt x 149 W	2 szt x 230 W	2 szt x 230 W	2 szt x 230 W
Maksymalny pobór prądu wentylatora [A]	2x1,09 A	2x1,8 A	2x1,75A	2x1,8 A
Obroty [min-1]	1390	2400	2400	2400
Maks. temp. tłoczonego powietrza [0 C]	-20 do+50	-20 do+50	-20 do+50	-20 do+50
Typ wymiennika	krzyżowo-przeciwprądo-wy	krzyżowo-przeciwprądo-wy	krzyżowo-przeciwprądo-wy	krzyżowo-przeciwprądo-wy
Maksymalna Sprawność wymiennika [%]	do 98 %	do 98%	do 98%	do 98%
Materiał wymiennika	polistyren	polistyren	polistyren	polistyren
Materiał obudowy	stal malowana	stal malowana	EPP/stal malowana	EPP/stal malowana
Izolacja	40 mm, wełna mineralna	40 mm, wełna mineralna	EPP	EPP
Filtr: czerpnia	F7	F7	M5	M5
Filtr: wyciąg	G4 (F7*)	G4 (F7*)	M5	M5
Średnica króćców przyłączeniowych powietrza	Ø200 mm	Ø200 mm	Ø160 mm	Ø200 mm
Waga [kg]	94	93	45	45
Przepływ dla 100Pa [m³/h]	485	655	420	615
Rodzaj sterownika	A3	A3	A3	A3
Wymiary [długość x szerokość x wysokość]	1178x745x722	1178x745x722	1205x797x430	1205x797x430
Moc nagrzewnicy wstepnej [kW]	1,7	1,7	3	3
Pobór prądu nagrzewnicy wstepnej [A]	4,3	7,39	13	13
Moc nagrzewnicy wtórnej [kW]	BRAK	BRAK	BRAK	BRAK
Pobór prądu nagrzewnicy wtórnej [A]	BRAK	BRAK	BRAK	BRAK
Całkowita moc urządzenia urządzenia [kW]	2	2,16	3,46	3,46
Całkowity pobór prądu urządzenia [A]	9,5	9,5	15	15
Bypass	TAK	TAK	TAK	TAK
Wymiennik ciepła	krzyżowy przeciwprądo-wy RECAIR	krzyżowy przeciwprądo-wy RECAIR	krzyżowy przeciwprądo-wy RECAIR	krzyżowy przeciwprądo-wy RECAIR
	entalpiczny CORE (OPCJA)	entalpiczny CORE (OPCJA)	entalpiczny CORE (OPCJA)	entalpiczny CORE (OPCJA)
Wentylatory	wentylatory EC z technologią CONSTANT FLOW	wentylatory EC	wentylatory EC	wentylatory EC
Moduł internetowy	TAK	TAK	TAK	TAK

*** dostępne także inne centrale wentylacyjne. Ceny w PLN bez podatku VAT**

Rekuperator 250 Heko (CLASSIC)

www.prodmax.pl

Rekuperator 250 Heko (CLASSIC)

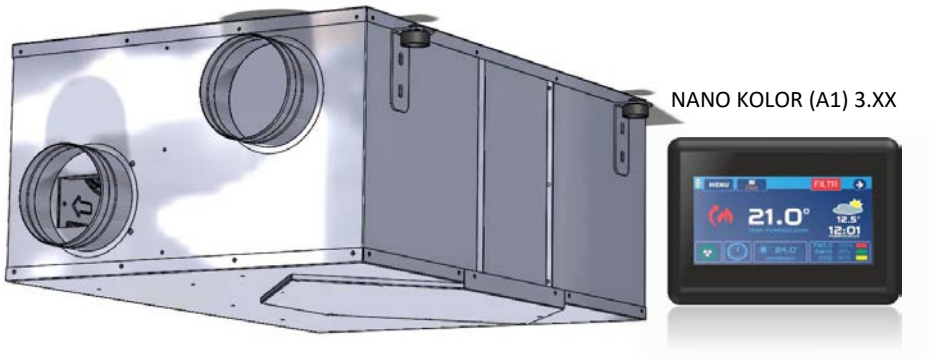

NANO KOLOR (A1) 3.XX

Wyposażenie w zależności od wersji:

WYPOSAŻENIE / WERSJA	Termostat: NANO ONE	Termostat: NANO KOLOR	Obudowa: blacha ocynk	Obudowa: blacha ocynk lakierowana proszkowo	CENA PLN
BASIC	V	–	V	–	5335
CLASSIC	–	V	V	–	5830
PREMIUM	–	V	–	V	6050

Charakterystyka przepływu.

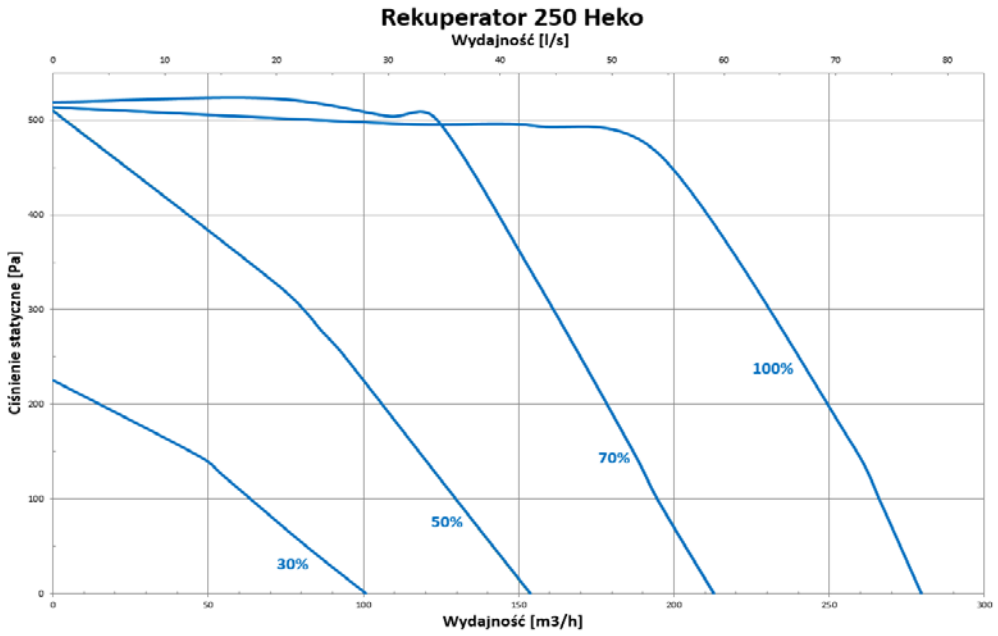

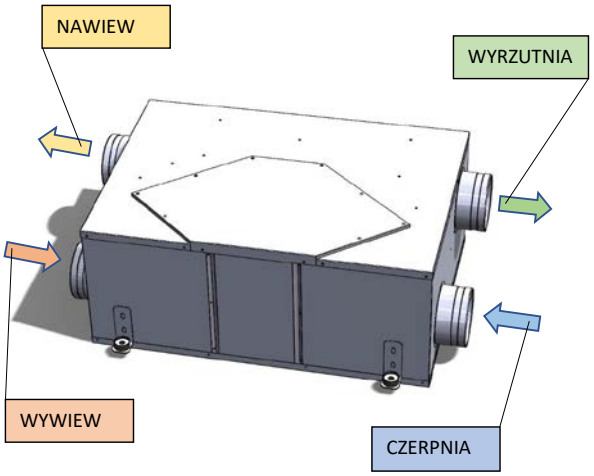

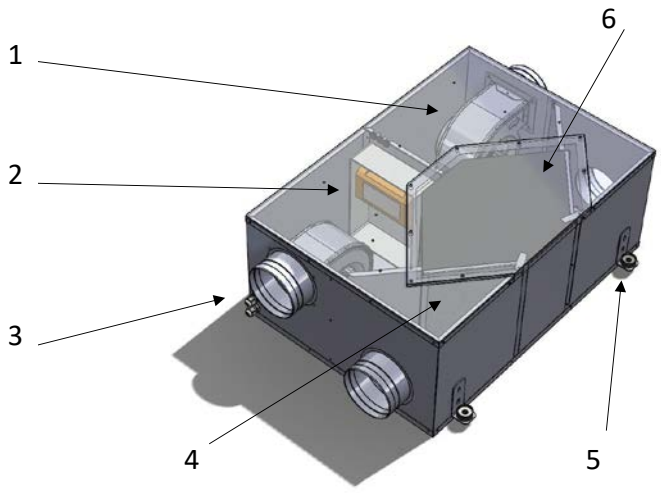

Obudowa wykonana z blachy ocynkowanej, po stronie wewnętrznej w całości izolowana.

Waga całkowita: 16,3kg.

1. Wentylatory: RG11R-ECblue. 90W. 0,74-0,88A.
2. Sterowanie COMPIT, AREO_3.43
3. Przyłącza systemu rekuperacji Ø100.
4. Filtry zabezpieczające wymiennik x2.
5. Zawiesie montażowe x4.
6. Wymiennik ciepła, **entalpiczny** o konstrukcji krzyżowej, przeciwprądowej.

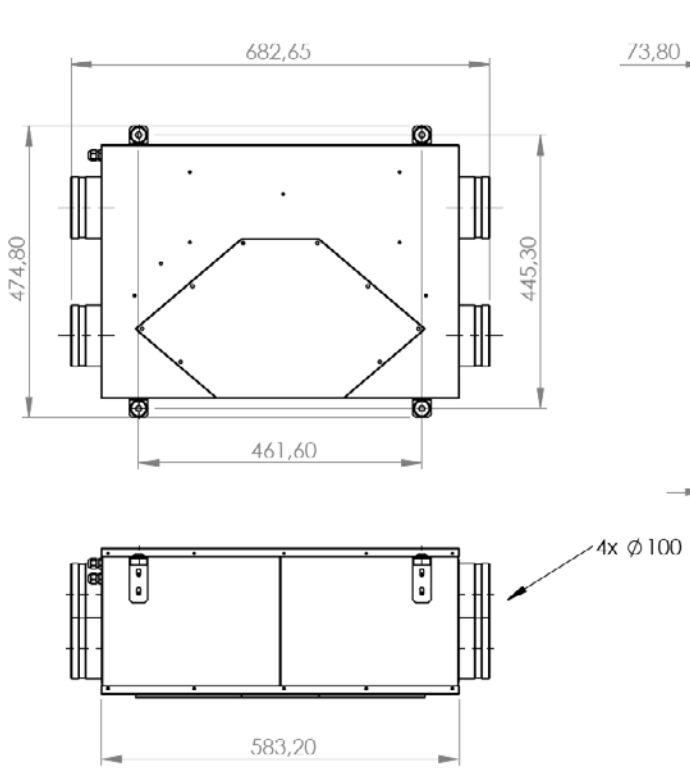

Rekuperator 250 Veko (CLASSIC)

NANO KOLOR (A1) 3.XX

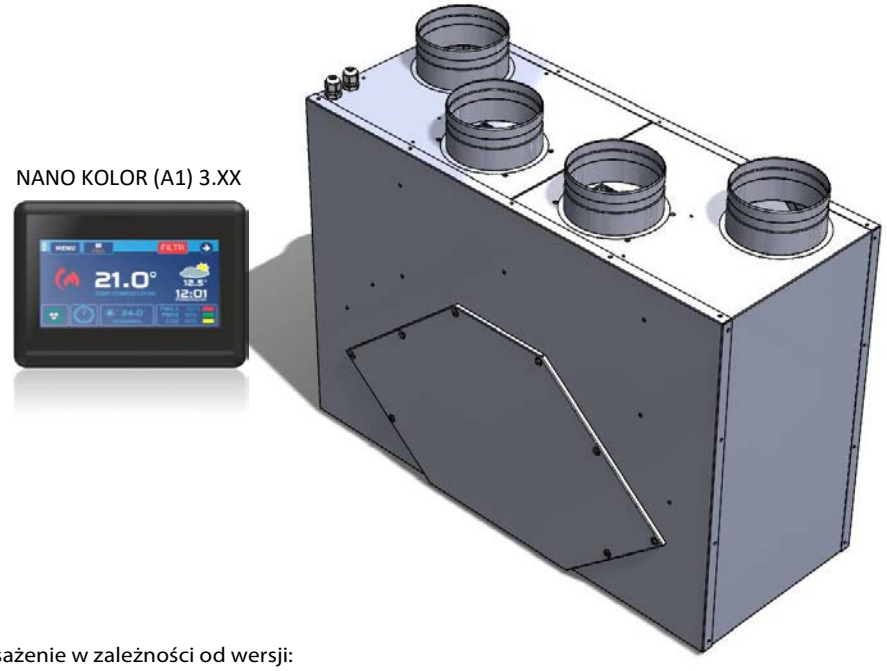

Wyposażenie w zależności od wersji:

WYPOSAŻENIE / WERSJA	Termostat: NANO ONE	Termostat: NANO KOLOR	Obudowa: blacha ocynk	Obudowa: blacha ocynk lakierowana proszkowo	CENA PLN
BASIC	V	–	V	–	5335
CLASSIC	–	V	V	–	5830
PREMIUM	–	V	–	V	6050

Charakterystyka przepływu.

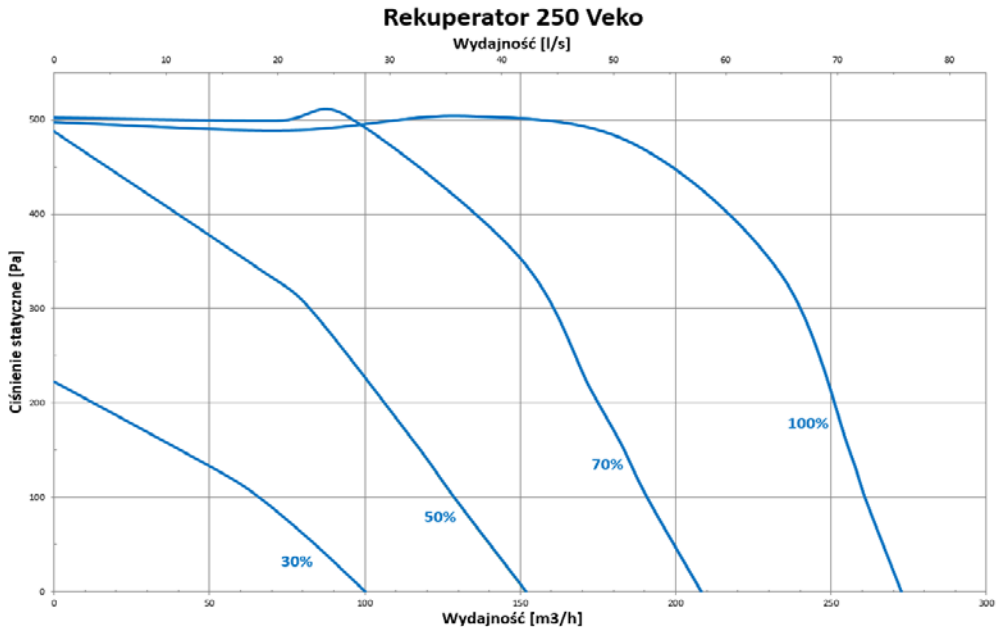

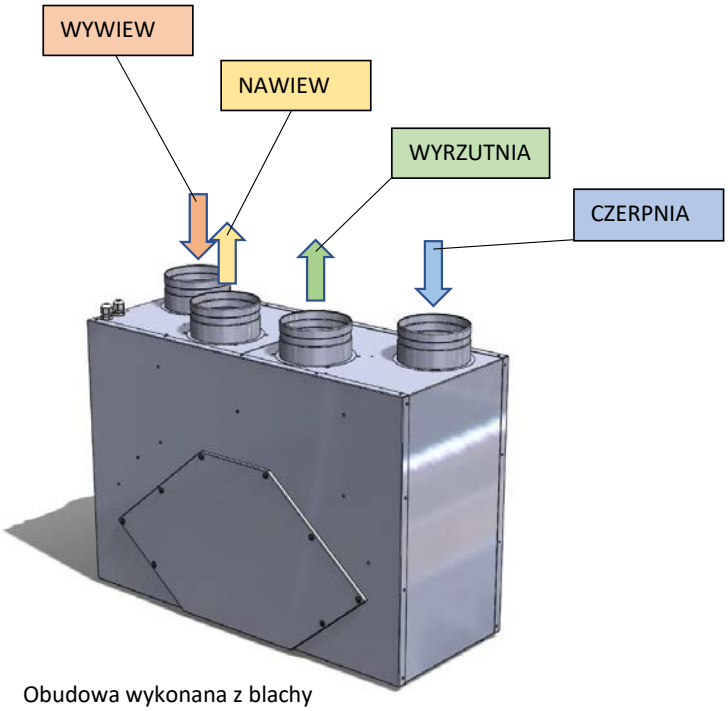

Obudowa wykonana z blachy ocynkowanej, po stronie wewnętrznej w całości izolowana.

Waga całkowita: 16,3kg.

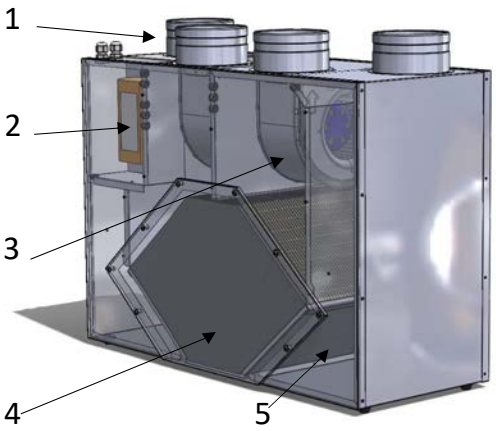

1. Przyłącza systemu rekuperacji Ø100.
2. Sterowanie COMPIT, AREO_3.43
3. Wentylatory: RG11R-ECblue. 90W. 0,74-0,88A.
4. Wymiennik ciepła, **entalpiczny** o konstrukcji krzyżowej, przeciwprądowej.
5. Filtry zabezpieczające wymiennik.

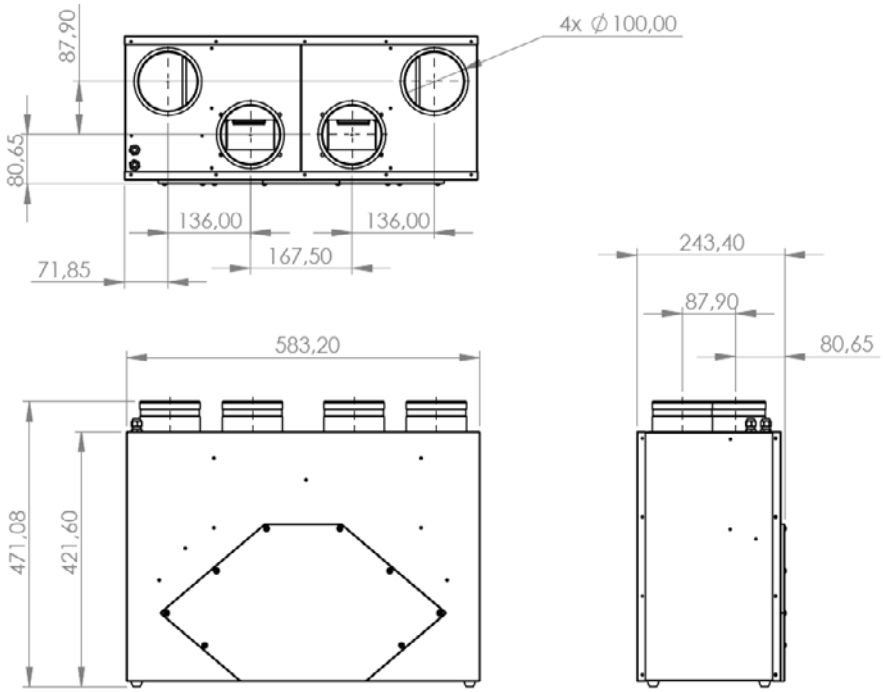

PRO MINI 300 V/H (CLASSIC)

Wyposażenie w zależności od wersji:

WERSJA \ WYPOSAŻENIE	Wymiennik ciepła o konstrukcji krzyżowej, przeciw-prądowej		Bypass Ręczny	Bypass Automatyczny	Nagrzewnica Wstępna M - 500W	Moduł Internetowy	CENA PLN
	Wymiennik krzyżowo-przeciwprądowy	Wymiennik entalpiczny					
BASIC	V	–	V	–	–	–	6468
CLASSIC	V	–	–	V	V	V	6963
PREMIUM	–	V	–	V	V	V	9471

NANO KOLOR (A1) 3.XX

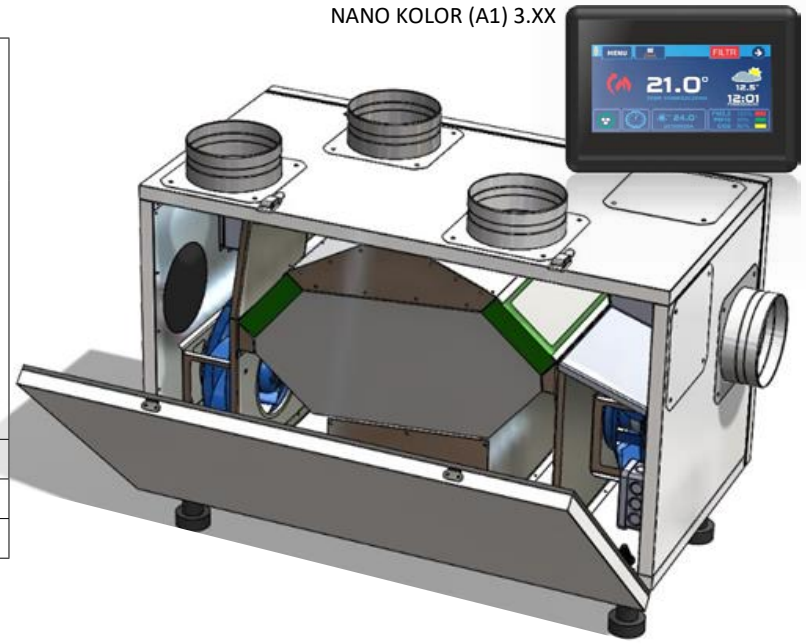

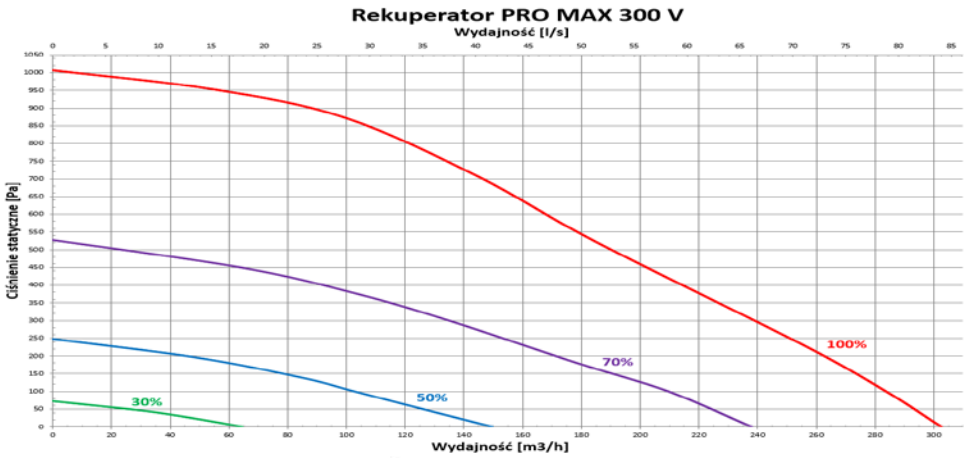

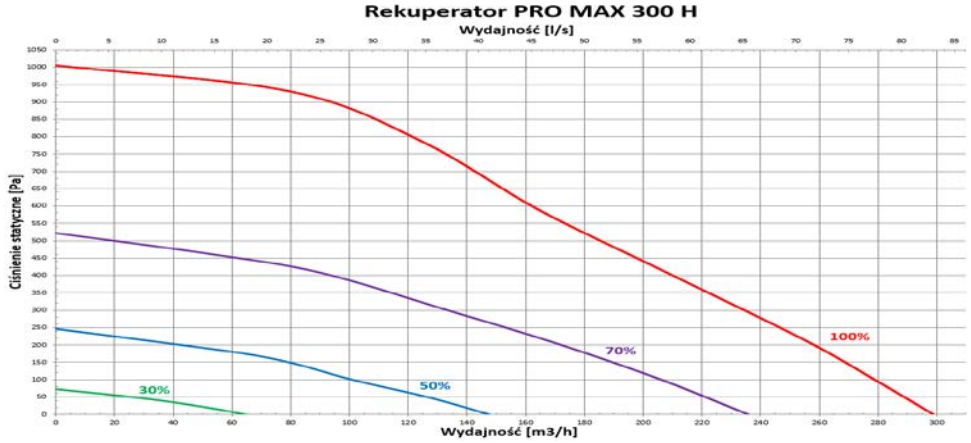

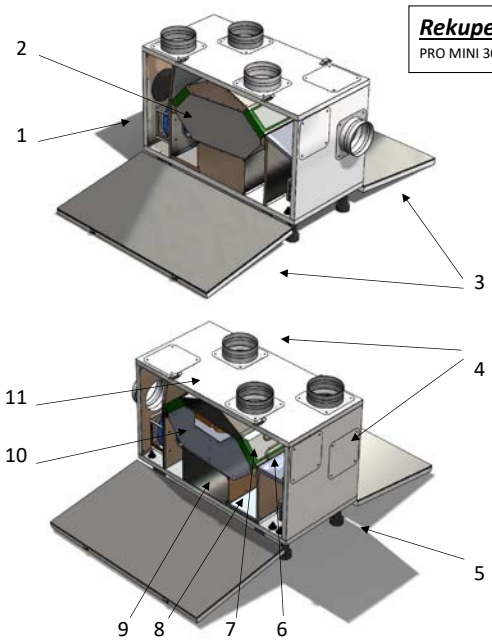

Rekuperator
PRO MINI 300V/H

1. Wentylatory: RH19V-4IP.Z8.AR PROMIENIOWY 190 VPRO Z SILNIKIEM EC055. 170W. 1,75-1,45A.
2. Wymiennik ciepła o konstrukcji krzyżowej, przeciwprądowej: REK+17-240-22
3. Klapy, otwierane zarówno przód i tył.
4. Przyłącza Ø125mm. z możliwość podłączenia do systemu w wersji horyzontalnej lub wertykalnej.
5. Nóżki, wysokość regulowana
6. Nagrzewnica wstępna (M – 500W)
7. Filtry wysokiej klasy:
   Czerpnia – F7
   Wywiew – G4
8. Taca ociekowa
9. Sterowanie – COMPIT, AREO_3.43
10. Bypass w zależności od wersji:
    Automatyczny – sterowany siłownikiem elektrycznym BELIMO CM230
    Mechaniczny – sterowany ręcznie z użyciem dźwigni przestawnej.
11. Obudowa wykonana z blachy ocynkowanej, lakierowana proszkowo, kolor biały.

Waga całkowita: 35kg.

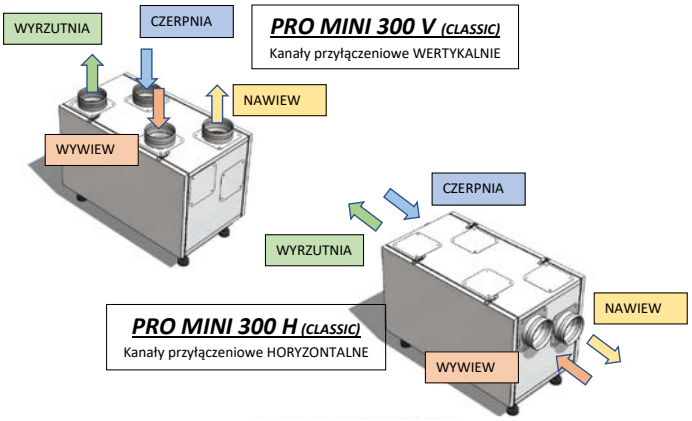

***PRO MINI 300 V** (CLASSIC)*
Kanały przyłączeniowe WERTYKALNIE

***PRO MINI 300 H** (CLASSIC)*
Kanały przyłączeniowe HORYZONTALNE

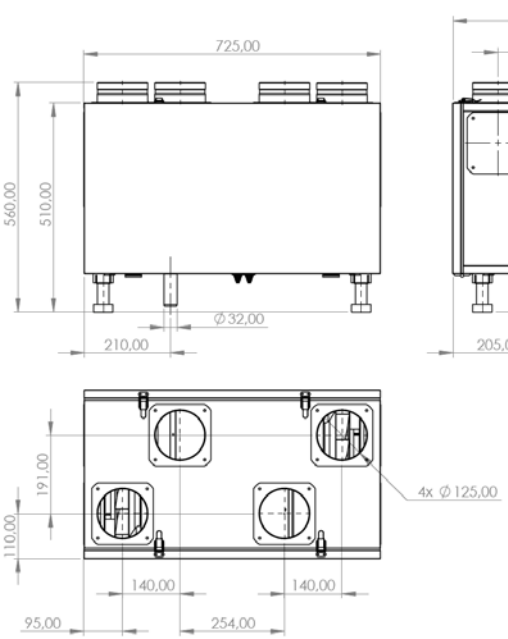

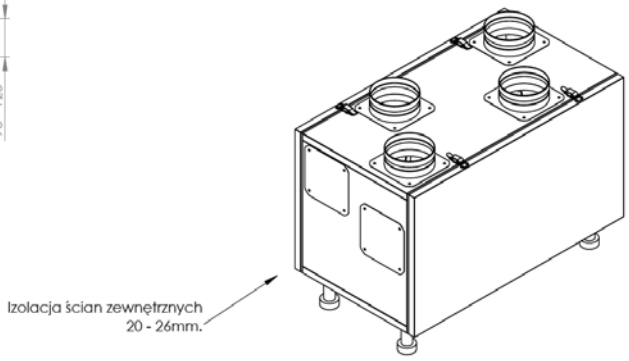

PRO MAX 400 V (CLASSIC)

NANO KOLOR (A1) 3.XX

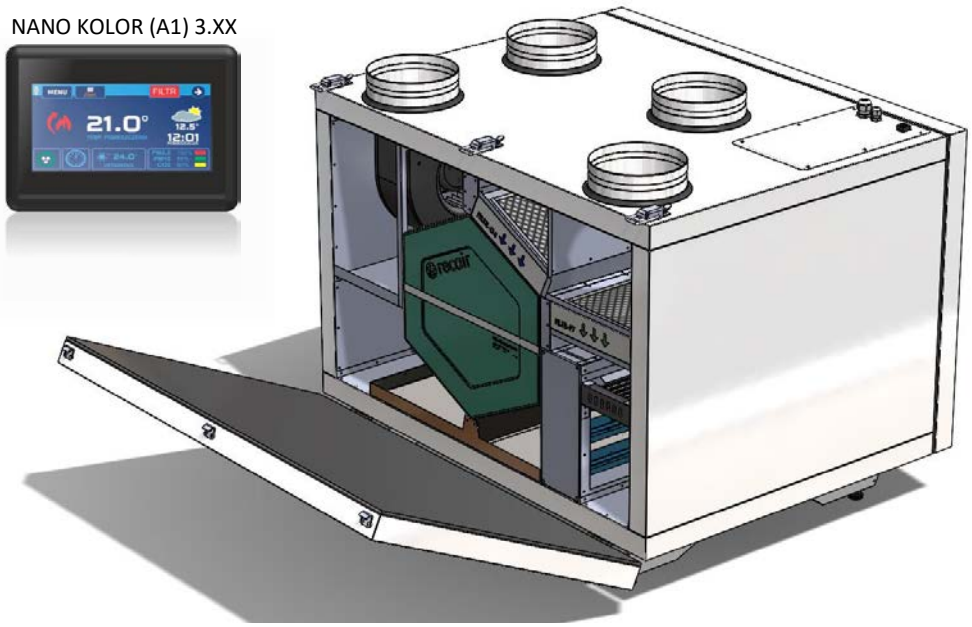

Wyposażenie w zależności od wersji:

WYPOSAŻENIE / WERSJA	Wymiennik ciepła o konstrukcji krzyżowej, przeciwprądowej.		Moduł Internetowy	CENA PLN
	Wymiennik krzyżowo-przeciwprądowy	Wymiennik entalpiczny		
BASIC 400V	V	–	–	10472
CLASSIC 400V	V	–	V	10890
PREMIUM 400V	–	V	V	14124

Charakterystyka przepływu.

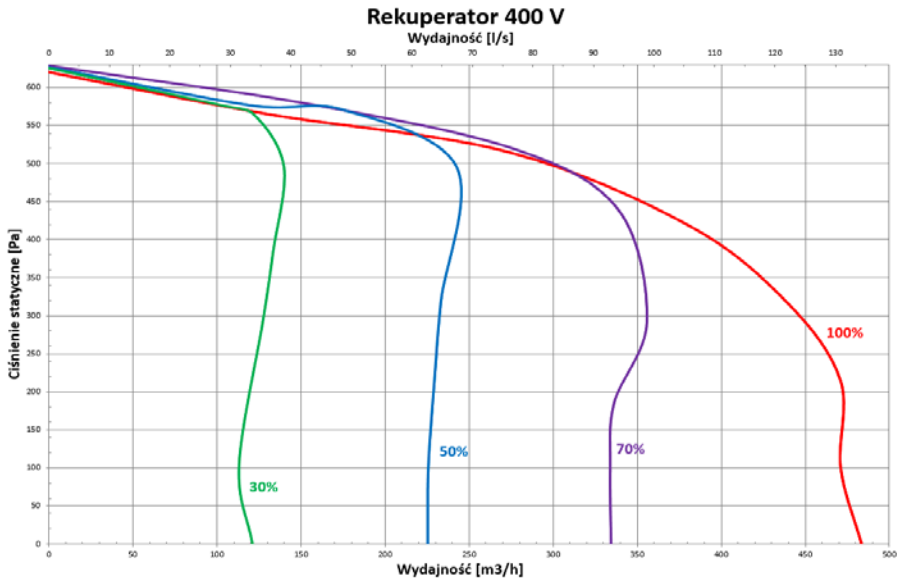

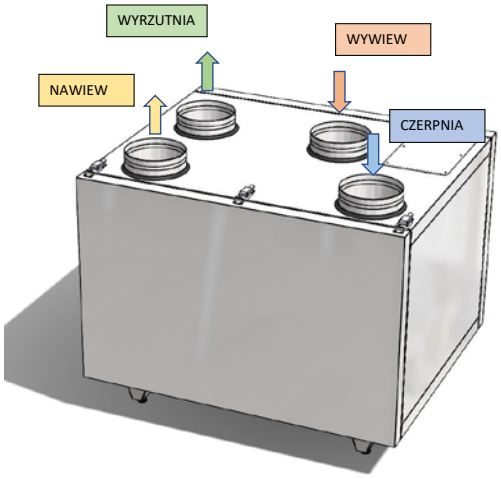

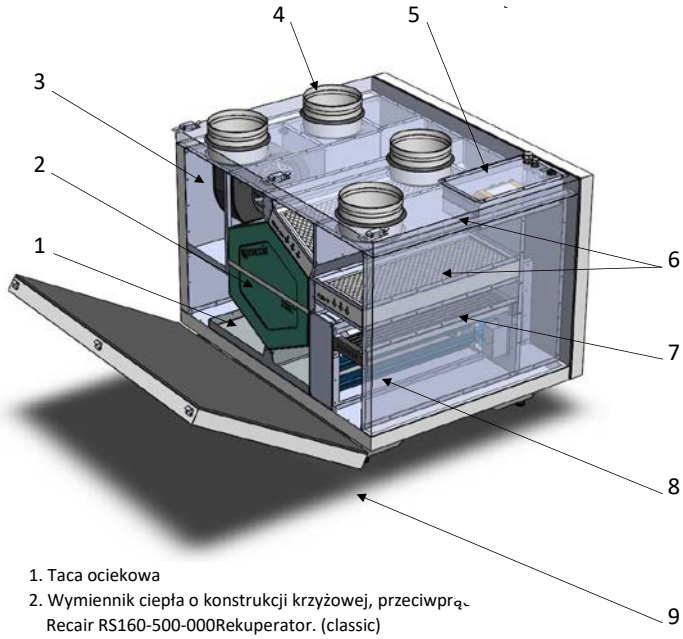

1. Taca ociekowa
2. Wymiennik ciepła o konstrukcji krzyżowej, przeciwprą
   Recair RS160-500-000Rekuperator. (classic)
   Entalpiczny ERV366-H500-S-000254. (premium)
3. Wentylatory:
   GREG9 160x62R promieniowy EC. 56W. 0,49A
4. Przyłącza podłączenia do systemu 4x Ø160
5. Sterowanie: AREO_3.43 – COMPIT.
   Moduł internetowy: INEXT – COMPIT.
6. Filtr F7, w komorze czerpni.
   Filtr G4 w komorze wywiewu.
7. Nagrzewnica wstępna PTC 2,0 KW. Uruchamiana automatycznie.
   Zapobiega zamarzaniu wymiennika.
8. Bypass 100%, sterowany siłownikiem elektrycznym BELIMO CM230.
9. Klapa na zawiasach, zamykana zamkami klamrowymi.

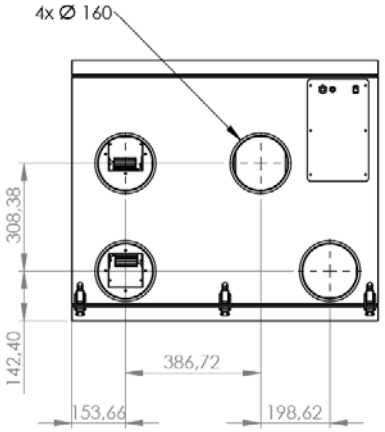

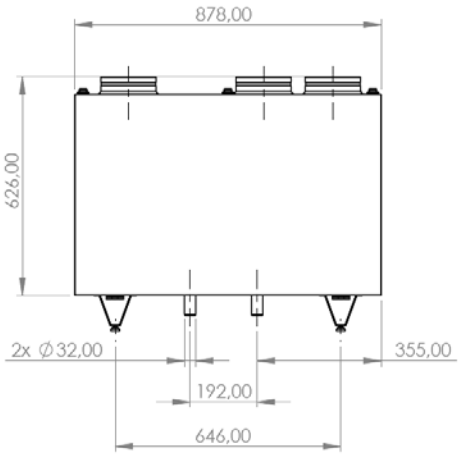

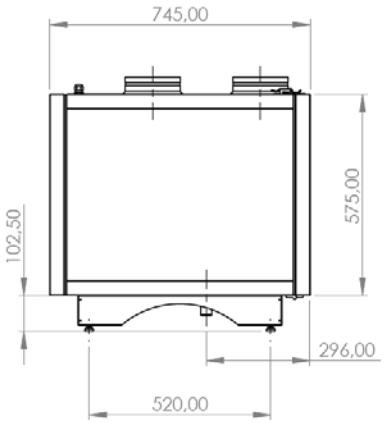

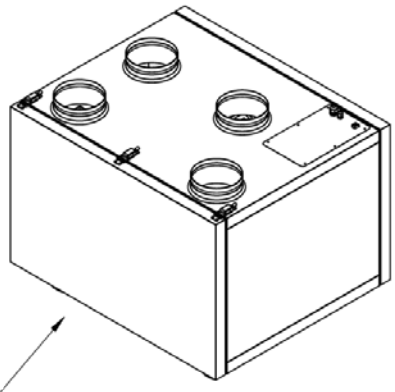

Izolacja ścian zewnętrznych
40 - 46mm.

PRO MAX 400 H / 600 H (CLASSIC)

NANO KOLOR (A1) 3.XX

Wyposażenie w zależności od wersji:

WERSJA \ WYPOSAŻENIE	Wymiennik ciepła o konstrukcji krzyżowej, przeciw-prądowej		Wentylator: GREG9 160x62R	Wentylator: D3G146-HQ13-63	Nagrzewnica: O-1,0KW	Nagrzewnica: O-1,7KW	Moduł Internetowy	CENA PLN
	Wymiennik krzyżowo-przeciwprądowy	Wymiennik entalpiczny						
BASIC 400 H	V	–	V	–	–	–	–	10472
BASIC 600 H	V	–	–	V	–	–	–	10945
CLASSIC 400 H	V	–	V	–	V	–	V	10890
CLASSIC 600 H	V	–	–	V	–	V	V	11550
PREMIUM 400H	–	V	V	–	V	–	V	14124
PREMIUM 600H	–	V	–	V	–	V	V	14685

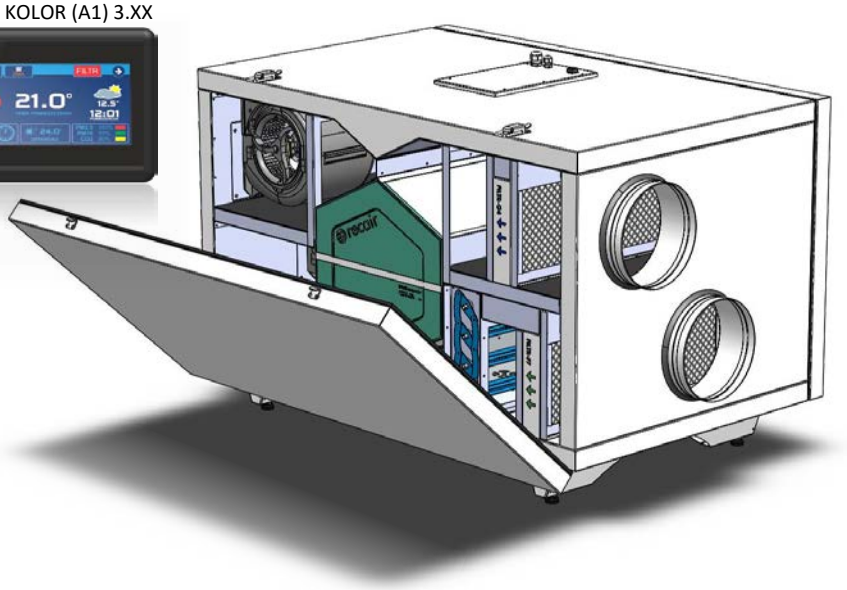

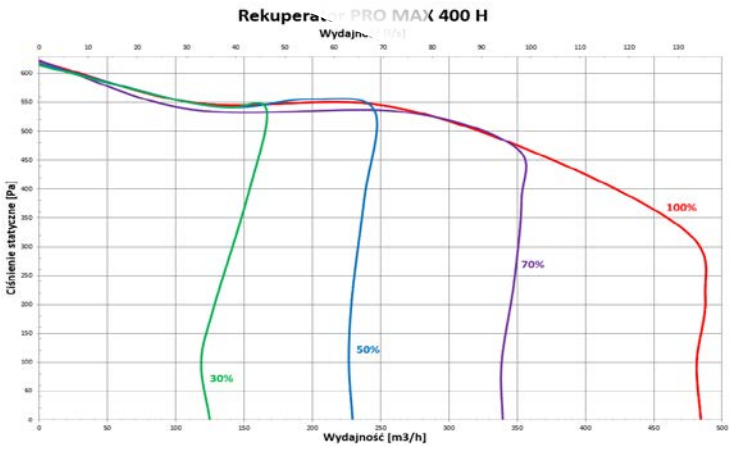

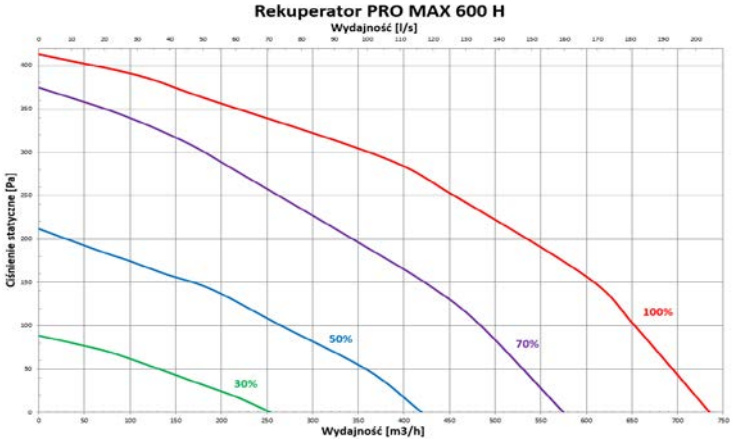

Kanały przyłączeniowe HORYZONTALNIE
PRO MAX – 400H (Ø200mm.)
PRO MAX – 600H (Ø200mm.)

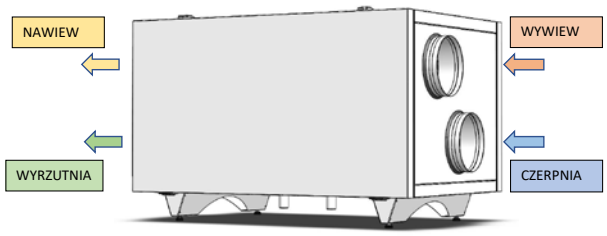

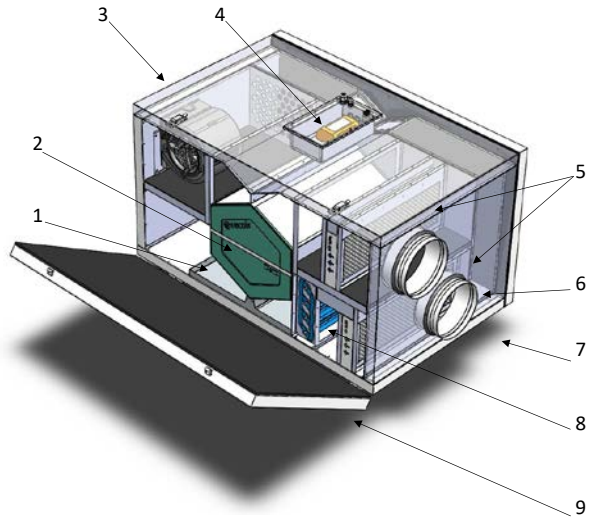

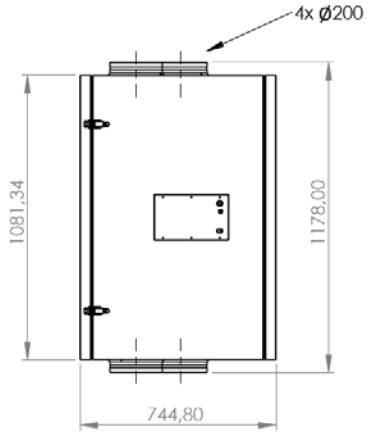

1. Taca ociekowa
2. Wymiennik ciepła o konstrukcji krzyżowej, przeciwprądowej.
   Recair RS160-500-000Rekuperator. (classic)
   Entalpiczny ERV366-h500-S-000254. (premium)
3. Wentylatory:
   GREG9 160x62R promieniowy EC. 56W. 0,49A PRO MAX – 400H
   D3G146-HQ13-63 EBM-PAPST promieniowy EC. 230W. 1,8A. PRO MAX – 600H
4. Sterowanie: AREO_3.43 – COMPIT.
   Moduł internetowy: INEXT – COMPIT.
5. Filtr F7, w komorze czerpni.
   Filtr G4 w komorze wywiewu.
6. Przyłącza podłączenia do systemu 4x Ø200
7. Nagrzewnica wstępna w komorze czerpni, O-1,7KW. Uruchamiana automatycznie.
   Zapobiega zamarzaniu wymiennika.
8. Bypass 100%, sterowany siłownikiem elektrycznym BELIMO CM230.
9. Klapa na zawiasach, zamykana zamkami klamrowymi.

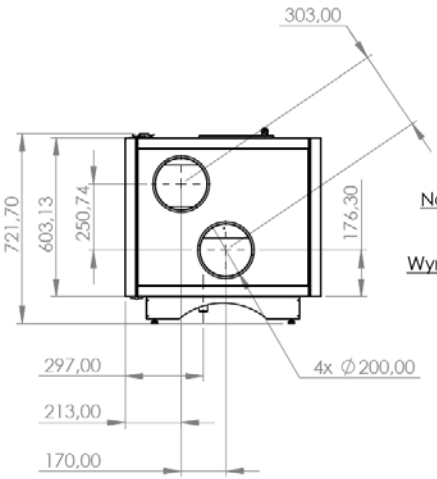

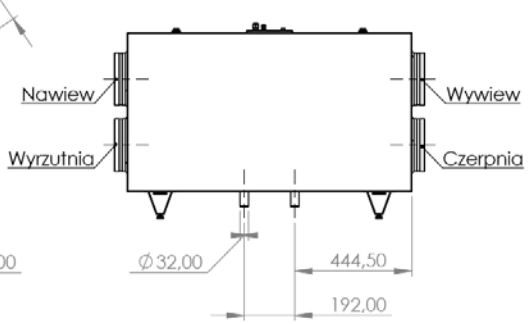

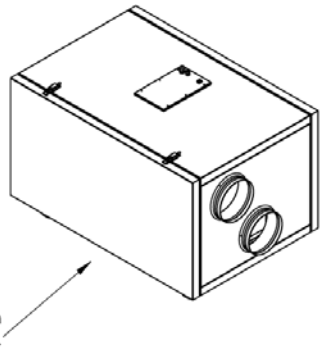

AIR EXPERT 400 / 600 (CLASSIC)

NANO KOLOR (A1) 3.XX

Wyposażenie w zależności od wersji:

WYPOSAŻENIE / WERSJA	Wymiennik ciepła o konstrukcji krzyżowej, przeciwprądowej.			Wentylator: RH19V-4IP.Z8.AR	Wentylator: D3G146-HQ13-62	Nagrzewnica: PTC – 2KW	Nagrzewnica: PTC – 3KW	Przyłącza podłączenia do systemu Ø160	Przyłącza podłączenia do systemu Ø200	Moduł internetowy	CENA PLN
	Wymiennik RS160-500-100	Wymiennik RC160-500-110	Wymiennik entalpiczny ERV366-H500-R-000833								
BASIC 400 EPP	V	–	–	V	–	–	–	V	–	–	9482
BASIC 600 EPP	–	V	–	–	V	–	–	–	V	–	10153
CLASSIC 400 EPP	V	–	–	V	–	V	–	V	–	V	10560
CLASSIC 600 EPP	–	V	–	–	V	–	V	–	V	V	11110
PREMIUM 400 EPP	–	–	V	V	–	V		V	–	V	13860
PREMIUM 600 EPP	–	–	V	–	V	–	V	–	V	V	14410

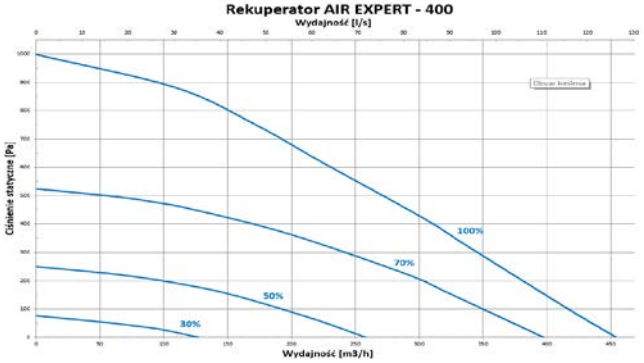

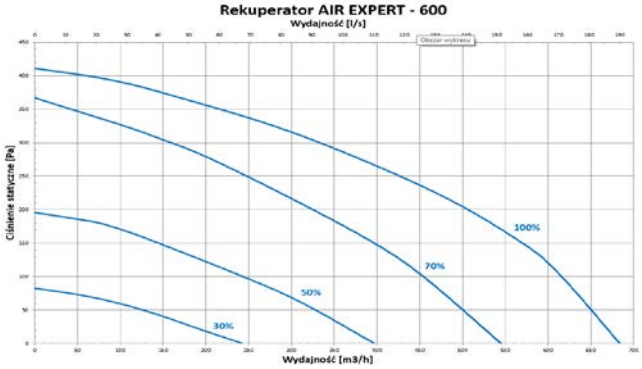

Korpus główny wykonany jest z materiału EPP.
Jest doskonałym izolatorem dźwięku, zmniejszaj drgania, chroni przed hałasem. Poprzez wykonanie specjalnych felców połączeniowych w poszczególnych elementach, obudowa zamknięta, jest w stu procentach szczelna, co przekłada się na bardzo dobre wyniki sprawności odzysku ciepła.
Rekuperator w standardzie wyposażony jest w moduł internetowy pozwalający na zdalne sterowanie.
Jako wykończenie wizualne obudowy, zarazem spinające bryłę w całość, zastosowano blachę ocynkowaną, lakierowaną proszkowo w kolorze białym.

Waga całkowita: 45,0kg.

AIR EXPERT – 600

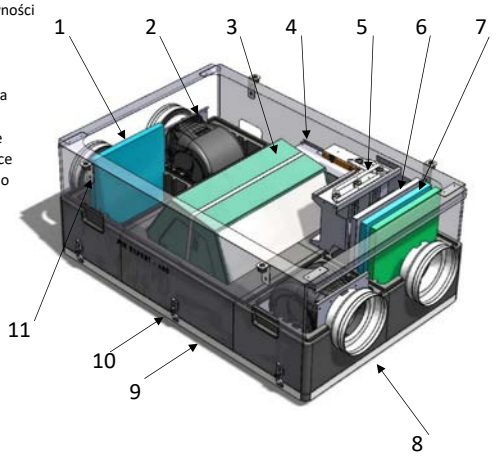

1. Filtr M5, w komorze wywiewu zabezpieczający wymiennik.
2. Wentylatory:
   RH19V-4IP.Z8.AR promieniowy 190 VPRO Z SILNIKIEM ECO55. 170W. 1,75-1,45A.
   Instalowany w komorach czerpni i wyrzutni rekuperatora AIR EXPERT – 400
   D3G146-HQ13-62 EBM-PAPST promieniowy EC. 230W. 1,8A.
   Instalowany w komorach czerpni i wyrzutni rekuperatora AIR EXPERT – 600
3. Wymiennik ciepła o konstrukcji krzyżowej, przeciwprądowej.
   Recair RS160ND - H500 MN. Rekuperator AIR EXPERT – 400
   Recair RC160ND - H500 MN. Rekuperator AIR EXPERT – 600
4. Sterowanie: AREO_3.43 – COMPIT.
   Moduł internetowy: INEXT – COMPIT.
5. Bypass 100%, sterowany siłownikiem elektrycznym BELIMO CM230
6. Nagrzewnica wstępna, PTC 3,0 KW. Uruchamiana automatycznie.
   Zapobiega zamarzaniu wymiennika.
   W rekuperatorach AIR EXPERT – 400 (BASIC), AIR EXPERT – 600 (BASIC),
   nagrzewnica nie występuje.
7. Filtr M5, w komorze czerpni. Opcjonalnie dla poprawienia jakości nawiewanego powietrza można stosować filtr dodatkowy.
8. Przyłącza podłączenia do systemu:
   Ø160. Rekuperator AIR EXPERT – 400
   Ø200. Rekuperator AIR EXPERT – 600
9. Taca ociekowa
10. Zamki klapy dolnej x6szt. Dwa z nich, z możliwością założenia zabezpieczeń przed niepożądanym otwieraniem.
11. Zawiesie montażowe x4szt.

Kanały przyłączeniowe HORYZONTALNIE
AIR EXPERT – 400 (Ø160mm.) AIR EXPERT – 600 (Ø200mm.)

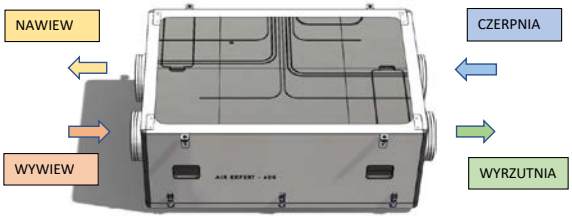

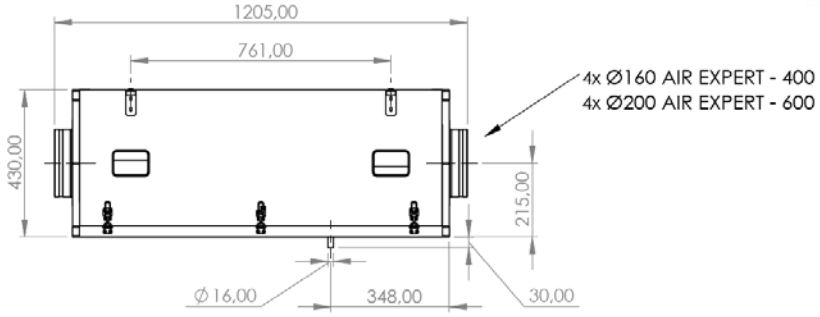

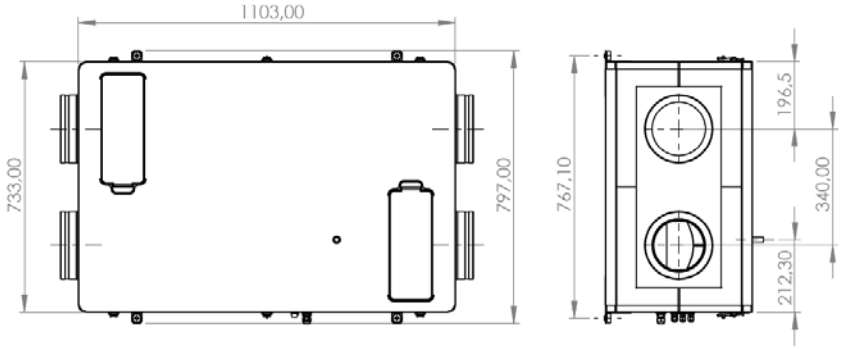

Panele sterujące

NANO COLOR panel pokojowy

NANO COLOR jest panelem pokojowym współpracującym z regulatorami COMPIT.
Można na nim ustawić temperaturę zadaną komfortową, eko, temperaturę w programie POZA DOMEM (URLOP). Przełączanie pomiędzy temperaturą komfortową a eko i strefą POZA DOMEM jest realizowane automatycznie za pomocą zaprogramowanego harmonogramu dziennego i tygodniowego. Dodatkowo termostat posiada harmonogram na dni świąteczne oraz tryb pracy ręcznej.

NANO ONE – panel pokojowy

NANO ONE termostatem pokojowym współpracującym z regulatorami COMPIT. Można na nim ustawić temperaturę zadaną komfortową, eko, temperaturę w programie POZA DOMEM (URLOP). Przełączanie pomiędzy temperaturą komfortową a eko jest realizowane automatycznie za pomocą zaprogramowanego harmonogramu dziennego i tygodniowego. Dodatkowo termostat posiada harmonogram na dni świąteczne oraz tryb pracy ręcznej.

NANO S – panel pokojowy

Termostat pokojowy Nano S współpracuje z modułem wentylacji Aero 4 umożliwiający zmianę temperatury zadanej pomieszczenia, ustawienie biegu wentylatorów oraz otwieranie/zamykanie BY-PASS.

Wyposażenie dodatkowe

Moduł internetowy

iNEXT to internetowy system zdalnego dostępu do regulatorów: kotłów, pomp ciepła, wymienników solarnych oraz innych urządzeń systemu grzewczego takich jak np. regulator pokojowy czy regulatory mieszaczy.

Moduł CSF

AERO CSF jest dodatkowym modułem rozszerzającym możliwości AERO 4 o funkcję zrównoważonego przepływu powietrza.

Moduł SHC

Czujnik przeznaczony jest do pomiaru stężenia dwutlenku węgla, wilgotności i temperatury w pomieszczeniach

Czujnik SHK

Czujnik przeznaczony jest do pomiaru wilgotności i temperatury w kanale wentylacyjnym.

Moduł SHW

Czujnik przeznaczony jest do pomiaru wilgotności i temperatury w pomieszczeniach

SmogBox

Filtr kanałowy SMOG BOX, poprzez system potrójnej filtracji, wydajnie oczyszcza powietrze, przez co jest pozbawione szkodliwych substancji, które mogą w sposób negatywny oddziaływać na organizm ludzki.

GWC – Gruntowy Wymiennik Ciepła

Gruntowy Wymiennik Ciepła, w skrócie **GWC**, to instalacja umieszczona pod powierzchnią gruntu i poniżej strefy zamarzania, gdzie temperatura ulega niewielkim wahaniom w ciągu roku. System ten dostarcza wstępnie uzdatnione powietrze zewnętrzne do wnętrza budynków, z wentylacją mechaniczną zaopatrzoną w rekuperator.

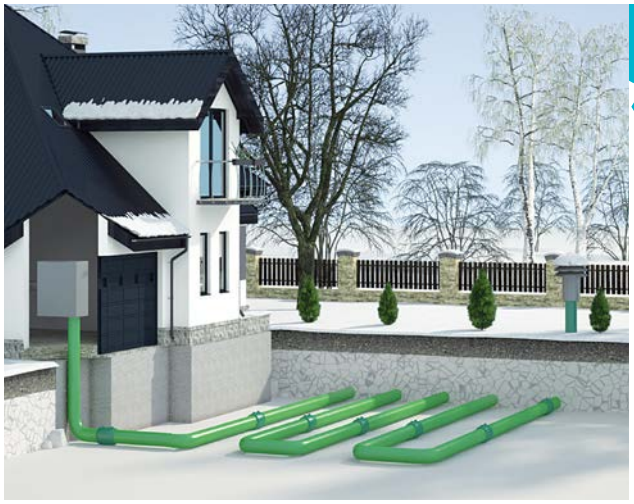

GWZ Zimą jak to działa?

Zimą, gdy temperatura może spadać do -20° C, wstępne podgrzanie powietrza w GWC do +1° C powoduje realne oszczędności na ogrzewaniu.

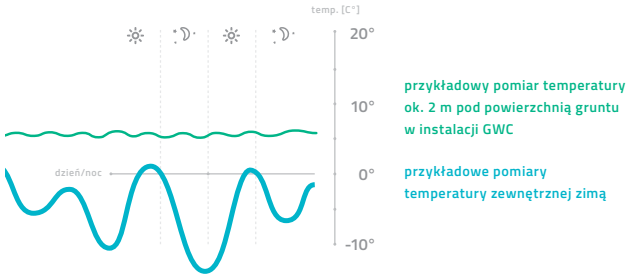

Korzyści wynikające z zastosowania GWC

- Zastosowanie GWC w całym systemie wentylacji nawiewno-wywiewnej z rekuperacją znacząco zmniejsza zużycie prądu w samym rekuperatorze (utrzymywanie się w GWC temperatury powyżej 0° C eliminuje włączanie się nagrzewnicy zimą) i polepsza jakość powietrza w budynku oraz obniża koszty ogrzewania budynku
- W sezonie letnim GWC pełni rolę w pełni ekologicznego, prawie darmowego klimatyzatora – minimalne zużycie prądu wynika z pracy wentylatorów wymuszających przepływ powietrza przez instalację
- zabezpiecza elementy wentylacji mechanicznej (rekuperator) przed zamarzaniem i szronieniem zimą!
- GWC nawilża przepływające powietrze co ma istotny wpływ na komfort domowników

GWZ Latem jak to działa?

Schłodzenie powietrza latem z temperatury 35° C do 17° C zapewnia przyjemny, chłodny nawiew we wnętrzu budynku. Przy takim rozwiązaniu zakup klimatyzacji staje się zbędny, dzięki czemu zaoszczędzisz niemałe pieniądze.

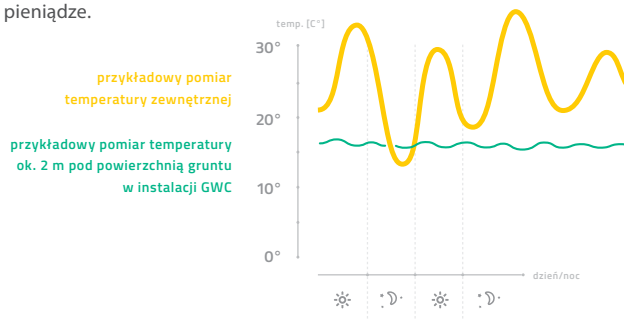

Wytyczne montażowe

Przy projektowaniu oraz wykonywaniu instalacji należy posługiwać się zamieszczonymi poniżej zaleceniami producenta oraz dobierać wydatki powietrza zgodnie z wytycznymi PN zamieszczonymi poniżej oraz informacji zamieszczonych przy karcie technicznej produktu VENT-FLEX .

ZALECENIA przy wykonywaniu instalacji systemem VENT-FLEX:

- długość pojedynczej nitki przewodu VENT-FLEX **nie powinna przekraczać 11 mb**, dopuszcza się dłuższe odcinki do 15 mb pod warunkiem prowadzenia przewodu po jak najprostszym torze od rozdzielacza do skrzynki przy ograniczeniu do minimum ostrych katów zagięć przewodu.
- skrzynki rozprężne sufitowe anemostatów należy montować z zachowaniem **min. 30 cm odległości** od ścian, odpowiednio w pokojach w jak najdalszym narożniku lub nad oknem, unikać montażu nad np. łóżkiem sypialnym.
- przewody nawiewne i wywiewne w przypadku prowadzenia przez pomieszczenia izolowane, nie ogrzewane, izolować warstwą wełny **o grubości min. 20 mm** lub przeznaczoną do tego odpowiednią otuliną.
- przewody nawiewne i wywiewne w przypadku prowadzenia przez pomieszczenia nie izolowane, nie ogrzewane, izolować warstwą wełny **o grubości min. 100 mm** lub przeznaczoną do tego odpowiednią otuliną.
- bezwzględnie **izolować** czerpnię oraz wyrzutnię
- przewody nawiewne **izolować** w przypadku kiedy do instalacji będzie podłączone urządzenie chłodzące, grzewcze tj. Gruntowy Wymiennik Ciepła, nagrzewnica/chłodnica itp.
- max. temperatura transportowanego powietrza w przewodach VENT-FLEX wynosi **80° C.**

Minimalne ilości powietrza przypadające na jedną osobę określone są w normie PN-83/B-03430 oraz w zmianie do tej normy PN-83/B-03430/Az3:2000.

Najważniejsze postanowienia w/w norm:

- Strumień objętości powietrza wentylacyjnego w budynku mieszkalnym jest określony przez sumę strumieni powietrza usuwanego „tzw. brudnego" z pomieszczeń pomocniczych podanych poniżej które to powinny wynosić co najmniej:
  - dla kuchni z oknem zewnętrznym, wyposażonej w kuchenkę gazową lub węglową: **70 m^3/h**
  - dla kuchni z oknem zewnętrznym, wyposażonej w kuchenkę elektryczną: **30 m^3/h** w mieszkaniu do 3 osób, oraz 50 m^3/h dla więcej niż 3 osób.
  - dla kuchni bez okna zewnętrznego wyposażonej w kuchnię elektryczną: **50m^3/h**
  - dla kuchni bez okna zewnętrznego wyposażonej w kuchnię gazową, obowiązkowo wentylacja mechaniczna wyciągowa: **70 m^3/h**
  - w łazience (z WC lub bez): **50 m^3/h**
  - w wydzielonym WC: **30 m^3/h**
  - pomieszczenia pralni – min. 2-krotność wymiany kubatury powietrza w przeciągu jednej godziny.
  - w pomocniczym pomieszczeniu bezokiennym (spiżarnia, wiatrołap, garderoba): **15 m^3/h**
  - dla pokoju mieszkalnego oddzielonego od pomieszczeń kuchni, łazienki i WC w domu jednorodzinnym lub dwupoziomowym mieszkaniu domu wielorodzinnego: **30 m^3/h / osobę.**

Zaleca się ponadto projektowanie urządzeń wentylacyjnych (central) umożliwiających okresowe zwiększanie strumienia objętości powietrza do co najmniej **120 m^3/h.**

Zaleca się przy stosowaniu Gruntowego Wymiennika Ciepła min. 1-krotność wymiany powietrza w ciągu jednej godziny.

Przykład prawidłowego doboru strumieni powietrza

Numer pomieszczenia	Nazwa pomieszczenia	Powierzchnia pomieszczenia [m^2]	Kubatura pomieszczenia [m^3]	Nawiew [m^3/h]	Wywiew [m^3/h]	Krotność
1	Salon	25	69	100	-	1,5
2	Gabinet	10	28	40	-	1,5
3	Kuchnia	14	41	-	80	2,1
4	Spiżarnia	3	8	-	15	1,8
5	WC	3	8	-	30	3,6
6	Garderoba	4	11	-	15	1,4
Suma		59	165	140	140	

Filtr kanałowy Smog Box

TRÓJWARSTWOWA FILTRACJA WYSOKA SKUTECZNOŚĆ OCZYSZCZANIA

Smog Box to innowacyjny, antysmogowy filtr kanałowy skutecznie filtrujący smog i pyły zawieszone w powietrzu oraz zapachy wchodzące w skład smogu.

Charakteryzuje się trzystopniową filtracją, wysoką wydajnością i łatwym montażem.

Przeznaczony do zastosowania w budynkach stosujących wentylację mechaniczną z rekuperacją lub bez rekuperacji. Szczególnie zalecany dla osób wrażliwych z alergiami dróg oddechowych.

Wydajność systemu potrójnej filtracji PM2.5 > 95%.

Skuteczność i jakość filtracji zależy od czystości filtrów dlatego należy zwrócić szczególną uwagę aby filtry były w odpowiednim czasie konserwowane i wymieniane.

Dostępny w kolorze czarnym w dwóch wymiarach.

Zastosowane filtry:

1. Filtr standard G4 – eliminuje kurz i standardowe pyły wchodzące w skład smogu
2. Filtr węglowy – eliminuje zapachy również te pochodzące z dymu czy smogu
3. Filtr Hepa – zatrzymują większość (co najmniej 99,97%) zanieczyszczeń mechanicznych, większych niż 0,3 µm, a także komórki grzybów, pierwotniaków i bakterii oraz większość wirusów

Filtr standard G4 | Filtr węglowy | Filtr Hepa

Zalety Smog Box

- Skuteczna trzystopniowa filtracja
- Wysoka wydajność czyszczenia
- Niskie opory powietrza
- Łatwy montaż
- Prosta wymiana filtrów

Modele i parametry techniczne

Indeks	Wydajność (m^3/h)	Wymiary (mm)	Średnica przyłącza (mm)	Waga netto (kg)
SK BOX 150	300 – 400	538 x 338 x 223	150	6
SK BOX 200	400 – 600	542 x 396 x 254	200	7

Index	Nazwa
SK FILTRY BOX 150	SK FILTRY DO SK BOX 150 (3 SZT)
SK FILTRY BOX 200	SK FILTRY DO SK BOX 200 (3 SZT)

Oferta handlowa

OFERTA HANDLOWA NR .....

DLA: .....

PRODUKTY WG CENNIKÓW PODLEGAJĄCE RABATOWI		
NAZWA	**RABAT**	**UWAGI**
Skrzynki rozprężne i rozdzielacze VENT-FLEX		
Systemy dystrybucji powietrza okrągłe – ocynk Spiro		
Przewody VENT-FLEX		
Systemy dystrybucji powietrza prostokątne VENT-FLEX Plus		
Przewody elastyczne izolowane typu FLEX		
Anemostaty, czerpnie, wyrzutnie		
Termoizolacja		
Centrale wentylacyjne		

Data wystawienia: .....

.....

Termin płatności: .....

.....

Termin realizacji zamówienia: .....

.....

Dodatkowe ustalenia: .....

.....

.....

.....

Opiekun klienta: .....

F.H.P PRODMAX
ul. Sokołowska 38, 05-806 Sokołów
tel./fax. +48 22 723 01 62

Zakład produkcyjny
ul. Wyzwolenia 130, 09-300 Żuromin
tel./fax. +48 23 659 39 57/w. 18

Kontakt

MAPA PRZEDSTAWICIELI HANDLOWYCH

DYREKTOR HANDLOWY
tel. 692 430 004

REKUPERACJA – cała Polska
tel. 512 040 911
email: rekuperacja@prodmax.pl

REGION 1
tel. 664 485 593
email: region1@prodmax.pl

REGION 2
tel. 516 452 931
email: region2@prodmax.pl

REGION 3
tel. 692 653 117
email: region3@prodmax.pl

REGION 4
tel. 604 487 188
email: region4@prodmax.pl

REGION 5
tel. 602 455 762
email: region5@prodmax.pl

www.rekuperacja.prodmax.pl

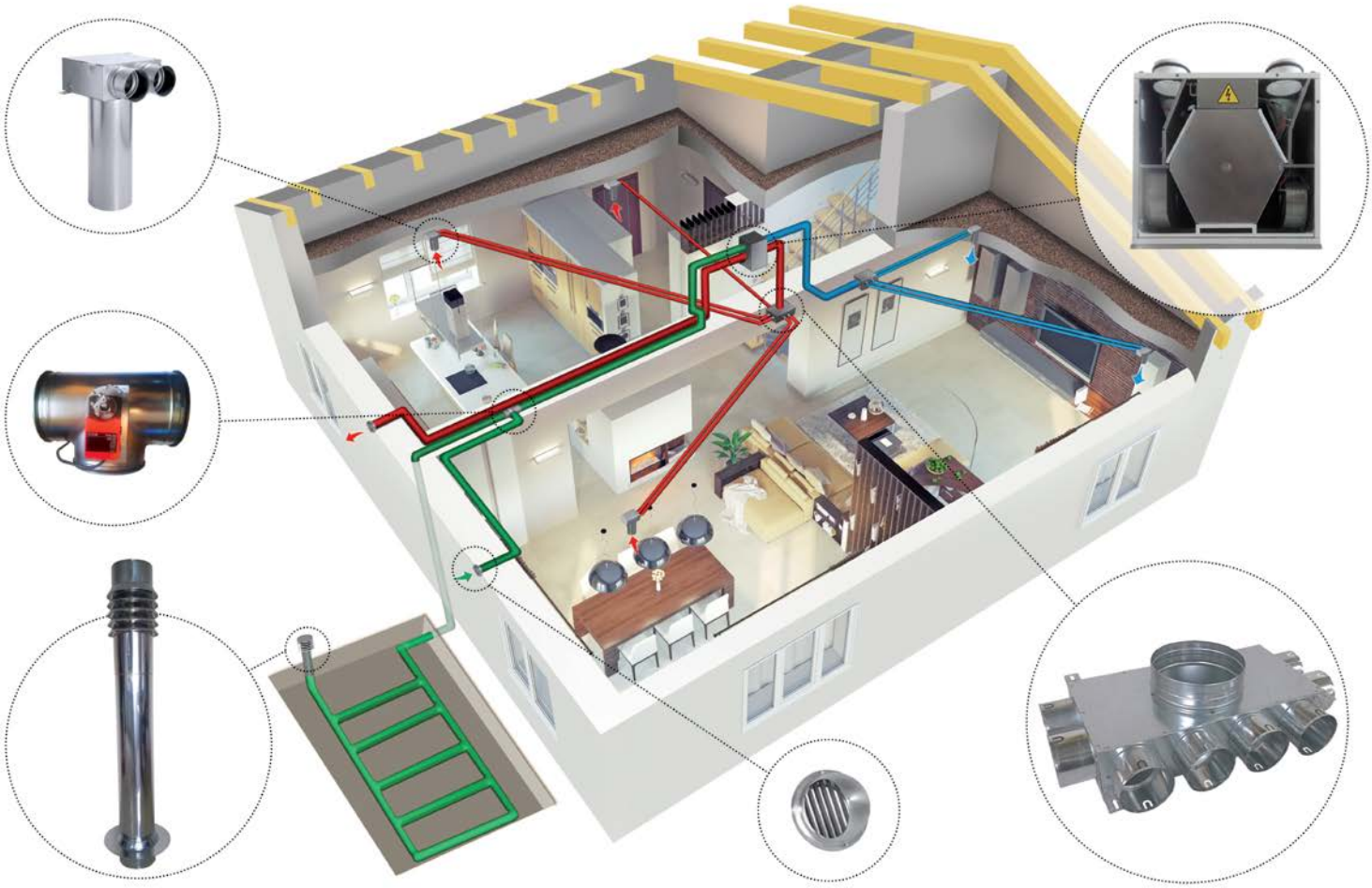

www.PRODMAX.pl

ZAKŁAD PRODUKCYJNY
09-300 Żuromin
ul. Wyzwolenia 130
tel.: +48 23 659 39 57
kom.: +48 604 441 233
e-mail: zuromin@prodmax.pl

SIEDZIBA FIRMY
05-806 Sokołów
ul. Sokołowska 38
tel./fax: +48 22 723 01 62
kom.: +48 664 485 589
e-mail: prodmax@prodmax.pl

www.rekuperacja.prodmax.pl

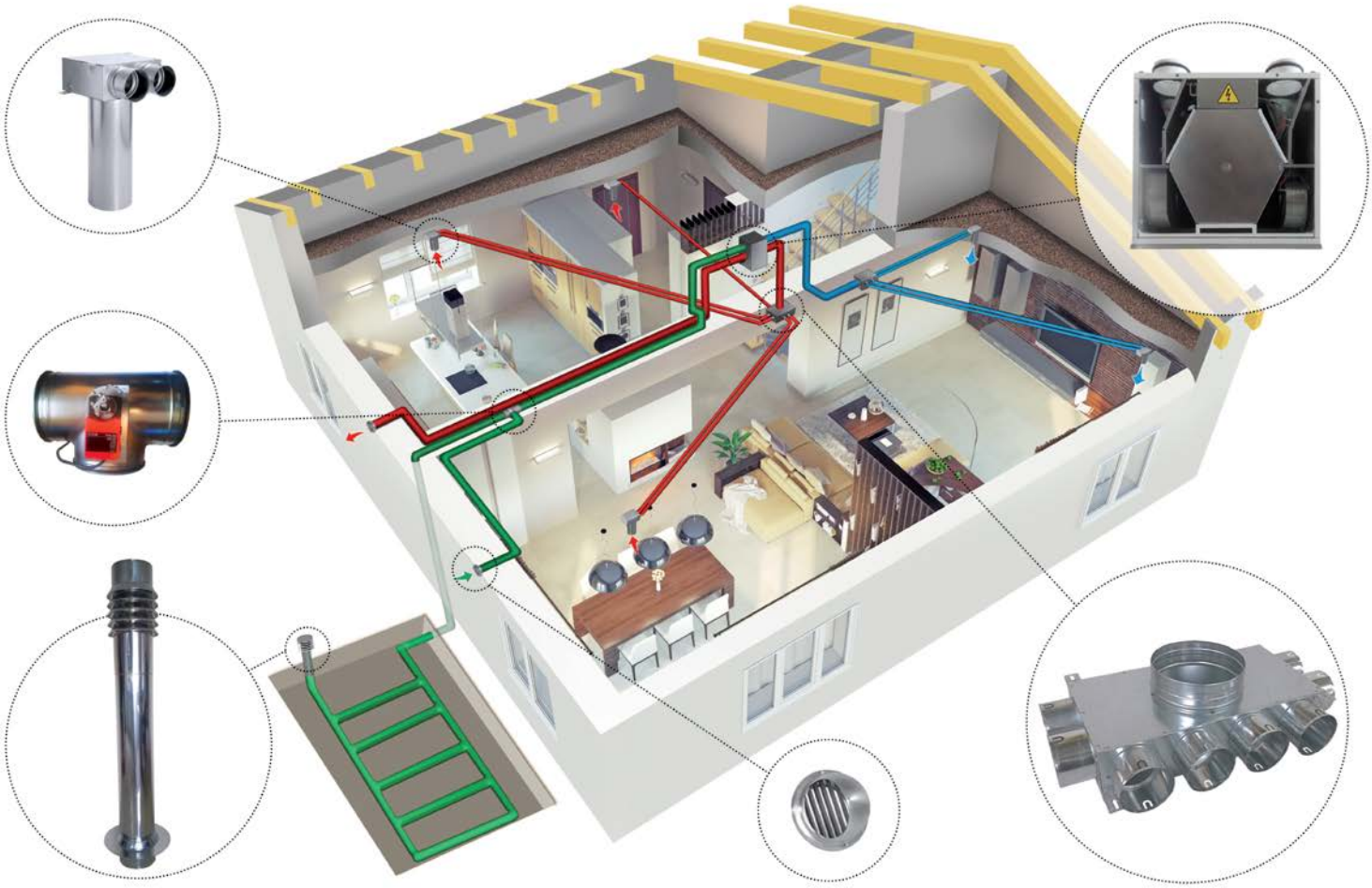

www.PRODMAX.pl

ZAKŁAD PRODUKCYJNY
09-300 Żuromin
ul. Wyzwolenia 130
tel.: +48 23 659 39 57
kom.: +48 604 441 233
e-mail: zuromin@prodmax.pl

SIEDZIBA FIRMY
05-806 Sokołów
ul. Sokołowska 38
tel./fax: +48 22 723 01 62
kom.: +48 664 485 589
e-mail: prodmax@prodmax.pl